A/206 - A/206/7 - A/206/S - A/206/SP

IT **PISTOLA PER TRATTAMENTI PROTETTIVI E INSONORIZZANTI**
Manuale d'Istruzione d'Uso e Manutenzione

FR **PISTOLET POUR TRAITEMENTS DE PROTECTION ET INSONORISANT**
Manuel d'utilisation et d'entretien

CZ **PISTOLE PRO OCHRANNÉ A ODHLUČŇOVACÍ PROSTŘEDKY**
Návod k použití a údržbě

HU **DUKKOZÓPISZTOLY VÉDŐ ÉS HANGSZIGETELŐ KEZELÉSEKHEZ**
Használati és Karbantartási Utasítás

RUS **ПИСТОЛЕТ ДЛЯ НАНЕСЕНИЯ ЗАЩИТНОЙ И ЗВУКОИЗОЛИРУЮЩЕЙ ОБРАБОТКИ**
Руководство по эксплуатации и техническому обслуживанию

SV **SPRUTPISTOL FÖR SKYDDSBEHANDLING OCH LJUDISOLERING**
Instruktionsbok för drift och underhåll

LV **PISTOLE AIZSARGĀJOŠU UN SKAŅU IZOLĀCIJAS SLĀŅU UZSTRĀDĀŠANAI**
Izmantošanas un apkopes rokasgrāmata

SK **PIŠTOĽ NA OCHRANNÉ A ODHLUČŇUJÚCE ÚPRAVY**
Príručka na použitie a údržbu

DE **SPRITZPISTOLE FÜR SCHUTZ- UND SCHALLDÄMPFUNGSBEHANDLUNGEN**
Benutzungs- und Wartungsanleitung

ES **PISTOLA PARA TRATAMIENTOS DE PROTECCIÓN E INSONORIZACIÓN**
Manual de Instrucciones de Uso y Mantenimiento

DA **PISTOL TIL BESKYTTELSES- OG LYDISOLERINGSBEHANDLINGER**
Vejledning til brug og vedligeholdelse

NL **PISTOOL VOOR BESCHERMLAGEN EN GELUIDSISOLATIELAGEN**
Handleiding voor gebruik en onderhoud

RO **PISTOL PENTRU APLICAREA PRODUSELOR PROTECTOARE ŞI FONOIZOLANTE**
Manual de Instrucţiunii pentru Întrebuinţare şi Întreţinere

FI **SUOJA- JA ÄÄNIERISTYSAINEIDEN PISTOOLI**
Käyttö- ja huolto-ohje

SL **PIŠTOLA ZA ZAŠČITNE OBDELAVE IN ZA OBDELAVE ZA ZVOČNE IZOLACIJE**
Priročnik za uporabo in vzdrževanje

MT **PISTOLA GHAL TRATTAMENTI PROTETTIVI U SOUNDPROOF**
Istruzzjonijiet ghall-Uzu u ghall-Manutenzjoni

EN **GUN FOR PROTECTIVE AND SOUNDPROOFING TREATMENT**
Operation and Maintenance Manual

PT **PISTOLA DE PULVERIZAÇÃO PARA TRATAMENTOS DE PROTECÇÃO E DE INSONORIZAÇÃO**
Manual de Instruções, Uso e Manutenção

EL **ΠΙΣΤΟΛΙ ΓΙΑ ΕΦΑΡΜΟΓΗ ΠΡΟΣΤΑΤΕΥΤΙΚΩΝ ΚΑΙ ΗΧΟΜΟΝΩΤΙΚΩΝ ΥΛΙΚΩΝ**
Εγχειρίδιο Οδηγιών Χρήσης και Συντήρησης

NO **SPRØYTEPISTOL FOR PÅFØRING AV BESKYTTENDE OG STØYDEMPENDE PRODUKTER**
Håndbok for Bruk og Vedlikehold

PL **PISTOLET DO OPERACJI ZABEZPIECZAJĄCYCH I WYGŁUSZAJĄCYCH**
Instrukcje użytkowania i konserwacji

ET **KAITSETÖÖTLUSEKS NING HELI-ISOLATSIOONITÖÖDEKS KASUTATAV PÜSTOL**
Kasutus- ja hooldusjuhend

LT **PISTOLETAS APSAUGINĖMS IR GARSO IZOLIACINĖMS MEDŽIAGOMS PURKŠTI**
Naudojimo ir Priežiūros Instrukcija

A/206

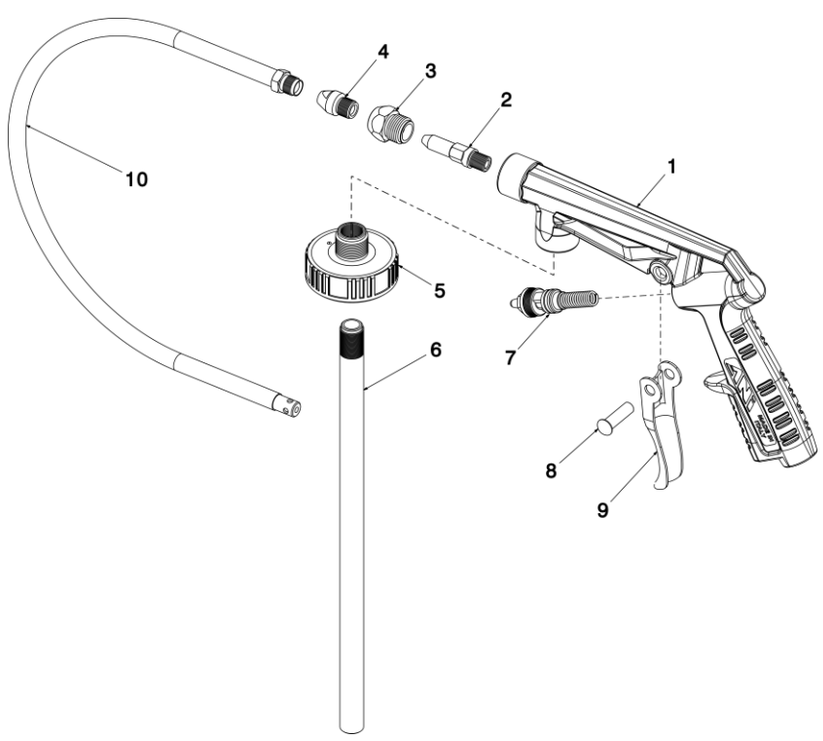

A/206/7

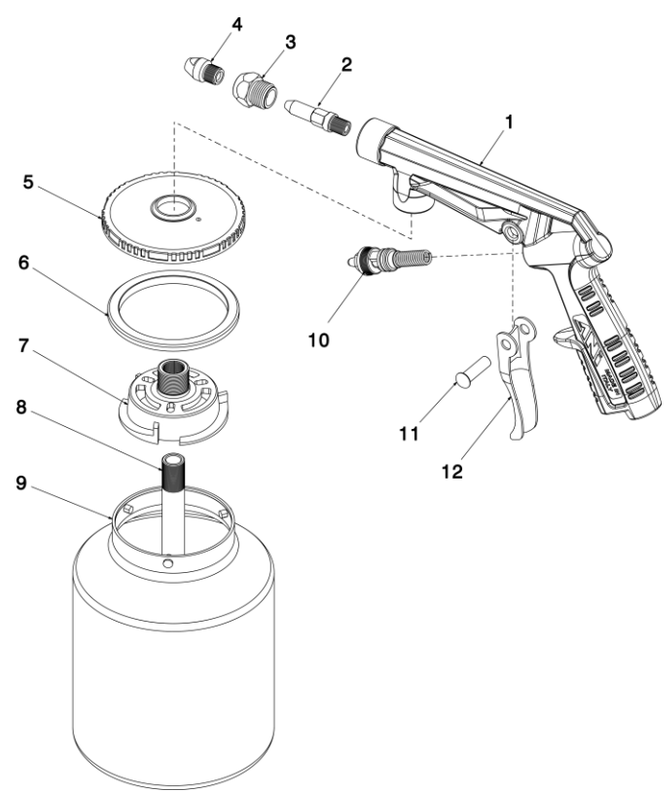

A/206/S – A/206/SP

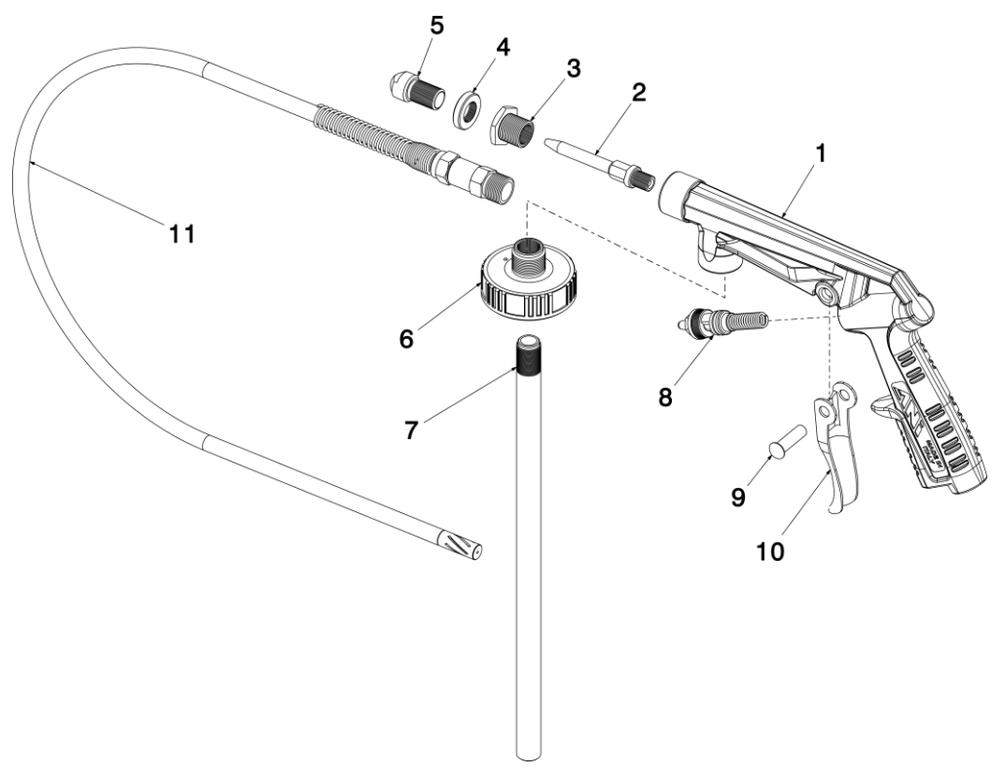

Pos	A/206
1	BU0901005C
2	BS078146
3	BS098158
4	BS098159
5	BU098211

Pos	A/206
6	BT098156
7	BH058042
8	BF088243
9	BL058001
10	BH098187

Pos	A/206/7
1	BU0901005C
2	BS078146
3	BS098158
4	BS098159
5	BU078137
6	BB078010

Pos	A/206/7
7	BU078159
8	BT078160
9	BL078019
10	BH058042
11	BF088243
12	BL058001

Pos	A/206/S	A/206/SP
1	BU0901005C	BU0901005C
2	BS098670	BS098670
3	BS098674	BS098674
4	BS098673	BS098673
5	BS098672	BS098672
6	BU098211	BU098211

Pos	A/206/S	A/206/SP
7	BT098156	BT098156
8	BH058042	BH058042
9	BF088243	BF088243
10	BL058001	BL058001
11	- - -	BH098228

CODE BY0901034 ED. N° 1 – 18 / 02 / 2019

DATI TECNICI - TECHNISCHE DATEN – TECHNICAL DATA - CARACTERISTIQUES TECHNIQUES - DATOS TECNICOS - DADOS TÉCNICOS - TECHNICKÉ ÚDAJE - TEKNISKE DATA - TEXNIKA ΧΑΡΑΚΤΗΡΙΣΤΙΚΑ - MŰSZAKI ADATOK - TECHNISCHE GEGEVENS - TEKNISKE DATA ТЕХНИЧЕСКИЕ ДАННЫЕ - DATE TEHNICE - DANE TECHNICZNE – TEKNISKA DATA - TEKNISET TIEDOT - TEHNILISED ANDMED - TEHNISKIE DATI - TEHNIČNI PODATKI - TECHNINIAI DUOMENYS - TECHNICKÉ ÚDAJE - INFORMAZZJONI TEKNIKA

			A/206	A/206/S	A/206/SP	A/206/7
Pressione di lavoro			da		a	
Arbeitsdruck	Work pressure		von from		bis to	
Pression de service	Presión de trabajo		de de		à a	
Pressão de trabalho	Provozní tlak		de od		a do	
Arbejdstryk	Πίεση εργασίας	Bar	fra από	2	til έως	8
Működési nyomás	Bedrijfsdruk		től van		ig tot	
Arbeidstrykk	Рабочее давление		fra от		til до	
Presiune de funcţionare	Natężenie robocze	psi	de la od	29	pînă la do	116
Arbetstryck	Toimintapaine		från mistä		till mihin	
Töörõhk	Darba spiediens		alates no		kuni līdz	
Delovni tlak	Darbo slėgis		od nuo		do iki	
Pracovný tlak	Pressa		od minn		do sa	
Consumo d'aria			da		a	
Luftverbrauch	Air consumption		von from		bis to	
Consommation d'air	Consumo de aire		de de		à a	
Consumo de ar	Spotřeba vzduchu		de od		a do	
Luftforbrug	Κατανάλωση αέρα	l/min	fra από	136	til έως	428
Levegő felhasználás	Luchtverbruik		től van		ig tot	
Luftforbruk	Расход воздуха		fra от		til до	
Consum de aer	Zużycie powietrza	cfm	de la od	4.82	pînă la do	15.14
Luftförbrukning	Ilmankulutus		från mistä		till mihin	
Õhu kulu	Gaisa patēriņš		alates no		kuni līdz	
Uporaba zraka	Oro sunaudojimas		od nuo		do iki	
Spotreba vzduchu	Konsum ta' l-Arja		od minn		do sa	
Peso Netto						
Nettogewicht	Net Weight					
Poids net	Peso Neto					
Peso Líquido	Váha netto					
Nettovægt	Καθαρό βάρος	kg	0,430	0,435	0,525	0,569
Nettó súly	Nettogewicht					
Nettovekt	Вес Нетто					
Greutate Neto	Ciężar netto					
Nettovikt	Nettopaino	lb	0.948	0.959	1.157	1.254
Nettokaal	Neto svars					
Neto teža	Svoris Neto					
Hmotnosť Netto	Toqol					

Dimensioni		Abmessungen	Dimensions		
Dimensions	Dimensiones	Dimensões	Rozměry		
Mål	Διαστάσεις	Méret	fmetingen		
Mål	Размеры	Dimensiuni	Wymiary		
Mått	Mitat	Mõõdud	Gabarīti		
Mere	Išmatavimai	Rozmery	Dimensjoni		

mm	**A/206 A/206/S A/206/SP** **A/206/7**	230 x 275 x 50 230 x 195 x 105

MASSIMA PRESSIONE D'ESERCIZIO		
MAX. BETRIEBSDRUCK	**MAXIMUM WORKING PRESSURE**	
PRESSION DE SERVICE MAXIMALE	**MAXIMA PRESION DE FUNCIONAMIENTO NORMAL**	
PRESSÃO MÁXIMA DE FUNCIONAMENTO	**MAXIMÁLNÍ PROVOZNÍ TLAK**	
MAKSIMALE ARBEJDSTRYK	**ΜΕΓΙΣΤΗ ΠΙΕΣΗ ΕΡΓΑΣΙΑΣ**	
MŰKÖDÉSI MAXIMÁLIS NYOMÁS	**MAXIMALE BEDRIJFSDRUK**	
MAKS. ARBEIDSTRYKK	**МАКСИМАЛЬНОЕ РАБОЧЕЕ ДАВЛЕНИЕ**	**10 bar**
PRESIUNE MAXIMĂ DE FUNCŢIONARE	**MAKSYMALNE NATĘŻENIE EKSPLOATACYJNE**	
MAXIMALT DRIFTSTRYCK	**ENIMMÄISTOIMINTAPAINE**	
MAKSIMAALNE KASUTATAV RÕHK	**MAKSIMĀLAIS DARBA SPIEDIENS**	**145 psi**
MAKSIMALNI DELOVNI TLAK	**MAKSIMALUS EKSPLOATACIJOS SLĖGIS**	
MAXIMÁLNY PREVÁDZKOVÝ TLAK	**PRESSA MASSIMA**	

N.B. : Massimo livello di rumorosità:- N.B. : Schallpegel max.: N.B. : Maximum operating noise level: - Nota : Niveau de bruit maximum : - N.B. : Máximo nivel de ruido: - N.B. : Nível máximo de emissão sonora: - POZN. : Maximální hladina hluku: - N.B. Maksimale støjniveau : - ΣΗΜΕΙΩΣΗ: Μέγιστη στάθμη θορύβου: - Jól jegyezze meg: - N.B.: Max. geluidsniveau: - N.B. : Maks. støynivå: - ПРИМЕЧАНИЕ: Максимальный шумовой уровень: - N.B. : Nivel maxim de zgomot : - N.B.: Maksymalny poziom głośności: - OBS: Maximal bullernivå: - Huomio: Max. melutaso: - N.B.: Maksimaalne müratase: - PIEZĪME: Maksimāls trokšņa līmenis: - Pripomba: Maksimalna stopnja hrupa: - PASTABA. Maksimalus triukšmo lygis: - N.B. : Maximálna hladina hluku: - N.B. : L-għola livell ta' ħoss:

a 0.5 mt (20 inch) posteriore im Abstand von 0.5 m (20 inch) rückwärtig at 0.5 m (20 inches) rear à 0,5 m arrière a 0,5 m (20 inch) posterior a 0.5 m (20 inch) posterior ve vzdálenosti 0.5 mt (20 inch) zezadu på 0,5 m (20 tommer) bagud στο 0,5 μ. (20 ίντσες) και από πίσω Maximális zajszint hátul 0.5 méternél (20 inch) op 0,5 m (20 inch) achter på 0,5 mt (20") bak при 0.5 м (20 дюйм) сзади la 0.5 metri (20 inch) posterior w odl. 0,5 m (20 cal.) z tyłu 0.5 m (20 inch) bakom 0,5 m:ssä(20") takana 0,5 mt (20 tolli) tagapool 75 .5 m (20 collu) aizmugurē od 0.5 mt (20 inč) ozadi 0,5 m (20 inch), apačioje pri 0,5 m (20 inch) zadná sa distanza ta' 0,5 metru (20 inch) fuq wara	< 85 dba	a 1 mt (40 inch) laterale im Abstand von 1 m(40 inch) seitlich a 1 m (40 inches) lateral à 1 m latéral a 1 m (40 inch) lateral a 1 m (40 inch) lateral ve vzdálenosti 1 m (40 inch) z boku på 1 m (40 tommer) til siden στο 1 μ. (40 ίντσες) και πλευρικά oldalon 1 méternél (40 inch) op 1 m (40 inch) zijwaarts på 1 mt (40") på siden при 1 м (40 дюйм) сбоку la 1 metru (40 inch) lateral w odl.1 m. (40 cal.) z boku 1 m (40 inch) vid sidan 1m:ssä sivussa 1 mt (40 tolli) küljel 1 mt (40 collu) sānus od 1 mt (40 inč) bočen 1 m (40 inch), šone pri 1 m (40 inch) bočná sa distanza ta' metru (40 inch) mal-ġenb	< 80 dba	Pressione di lavoro Arbeitsdruck Work pressure Pression de service Presión de trabajo Pressão de trabalho Provozní tlak Arbejdstryk Πίεση εργασίας Működési nyomás Bedrijfsdruk Arbeidstrykk Рабочее давление Presiune de funcţionare Natężenie robocze Arbetstryck Toimintapaine Töörõhk Darba spiediens Delovni tlak Darbo slėgis Pracovný tlak Pressa	bar 2 psi 29 bar 8 psi 116

DICHIARAZIONE DI CONFORMITA' – KONFORMITÄTSERKLÄRUNG - DECLARATION OF CONFORMITY- DECLARATION DE CONFORMITÉ DECLARACION DE CONFORMIDAD - DECLARAÇÃO CE DE CONFORMIDADE - PROHLÁŠENÍ O KONFORMITĚ VÝROBKU OVERENSSTEMMELSESERKLÆRING - ΔΗΛΩΣΗ ΣΥΜΜΟΡΦΩΣΗΣ - SZABVÁNYAZONOSSÁGI NYILATKOZAT – CONFORMITEITSVERKLARING KONFORMITETSERKLÆRING - ЗАЯВЛЕНИЕ О СООТВЕТСТВИИ - DECLARAŢIE DE CONFROMITATE CE - DEKLARACJA ZGODNOŚCI INTYG OM LAGÖVERENSSTÄMMELSE- - VAATIMUSTENMUKAISUUSVAKUUTUS -VASTAVUSDEKLARATSIOON - ATBILSTĪBAS DEKLARĀCIJA IZJAVA O SKLADNOSTI - ATITIKTIES DEKLARACIJA - VYHLÁSENIE O ZHODE - DIKJARAZZJONI TA' QBIL

La sottoscritta società - Die unterzeichnete Firma - The undersigned firm - La société soussignée - La sociedad abajo firmante - A abaixo-assinada sociedade - Níže podepsaná firma - Undertegnede selskab - Η υπογεγραμμένη εταιρεία - Az alulírott társaság – Ondergetekende - Selskapet - Нижеуказанная фирма - Subsemnata societate - Niżej podpisana spółka - Undertecknade företag - Allekirjoittanut yhtiö - Vastutav firma - Apakšā norādītais uzņēmums - Podpisano podjetje - Žemiau pasirašiusi bendrovė - Dolupodpísaná spoločnosť - Id-ditta hawn taħt imsemmija:

Officine Meccaniche A.N.I. S.p.a.

Via Arzignano 190 – 36072 – Chiampo (VI) - ITALY

IT **DICHIARA SOTTO LA SUA ESCLUSIVA RESPONSABILITA' CHE IL PRODOTTO: Aerografo per verniciatura Mod. A/206**è conforme alle disposizioni della Direttiva Macchine (DIRETTIVA 2006/42/CE). Dichiara inoltre che sono state applicate, per quanto pertinenti, le seguenti ulteriori disposizioni
— EN 12215, EN 1953, EN 13355

DE **ERKLÄRT UNTER IHRER ALLEINIGEN VERANTWORTUNG, DAß DAS PRODUKT**: **Lackier-Spritzpistole Modell A/206** der Maschinendirektive (DIREKTIVE 2006/42/EWG) **Zudem erklärt sie, dass die folgenden zusätzlichen** Richtlinien und Normen, soweit anwendbar, zur Anwendung kamen::
— EN 12215, EN 1953, EN 13355

EN **HEREBY DECLARES ON ITS OWN RESPONSIBILITY THAT THE PRODUCT**: **Paint Spray Gun Mod. A/206** conforms to the regulations laid down in the EEC Directive regulating the construction of Machinery (DIRECTIVE 2006/42/EC).
Also declares that the following regulations have been applied, in so far as they are relevant: EN 12215, EN 1953, EN 13355

FR **DECLARE SOUS SA RESPONSABILITE EXCLUSIVE QUE LE PRODUIT**: **Pistolet à peinture Mod. A/206** est conforme aux dispositions de la Directive des Machines (DIRECTIVE 2006/42/CE)
Elle déclare également avoir appliqué, quand elles sont pertinentes, les dispositions suivantes : EN 12215, EN 1953, EN 13355

ES **DECLARA BAJO SU EXCLUSIVA RESPONSABILIDAD QUE EL PRODUCTO: Pistola de pintar Mod. A/206** es conforme a las disposiciones de la Directiva Máquinas (DIRECTIVA 2006/42/CE). También se declara que se han aplicado, en lo pertinente, las siguientes directivas y normativas:
— EN 12215, EN 1953, EN 13355

PT **DECLARA SOB A SUA EXCLUSIVA RESPONSABILIDADE QUE O PRODUTO: Pistola de pulverizar para pintura Mod. A/206** está em conformidade com as disposições da Directiva de Máquinas (DIRECTIVA 2006/42/CE). Para além disso, declara que foram aplicados, por quanto pertinentes, os seguintes ulteriores regulamentos:
— EN 12215, EN 1953, EN 13355

CZ **PROHLAŠUJE NA VLASTNÍ ZODPOVĚDNOST, ŽE VÝROBEK : Lakovací stříkací pistole typ A/206** odpovídá předpisům Směrnice o strojním zařízení (SMĚRNICE 2006/42/EHS).
Dále prohlašuje, že byly aplikovány následující příslušné předpisy a normy:
— EN 12215, EN 1953, EN 13355

DA **ERKLÆRER HELT UNDER EGET ANSVAR AT PRODUKTET: Sprøjtepistol til maling Mod. A/206** stemmer overens med bestemmelserne i direktivet Maskiner (DIRETTIVA 2006/42/ EF)
Erklærer herudover at følgende forordninger er anvendt, i det omfang disse er relevante:
— EN 12215, EN 1953, EN 13355

EL **ΔΗΛΩΝΕΙ ΥΠΟ ΤΗΝ ΑΠΟΚΛΕΙΣΤΙΚΗ ΤΗΣ ΕΥΘΥΝΗ ΟΤΙ ΤΟ ΠΡΟΪΟΝ: Πιστόλι βαφής Μοντ. A/206** πληρεί τις προδιαγραφές της Οδηγίες περί Μηχανών (ΟΔΗΓΙΑ 2006/42/ΕΟΚ). Δηλώνει επίσης ότι έχουν εφαρμοστεί, στα σημεία που παρουσιάζουν συνάφεια, και οι εξής διατάξεις:
— EN 12215, EN 1953, EN 13355

HU **SAJÁT KIZÁRÓLAGOS FELELŐSSÉGE ALATT KIJELENTI, HOGY TERMÉKE, A: festékszórópisztoly lakkozáshoz A/206 modell** megfelel a Gép Irányelvnek (2006/42/EK IRÁNYELV).
Kijelenti továbbá, hogy a következő további rendelkezések idevágó részeit alkalmazták:
— EN 12215, EN 1953, EN 13355

NL **VERKLAART ONDER ZIJN UITSLUITENDE VERANTWOORDELIJKHEID DAT HET PRODUCT: verfspuitpistool model A/206 ANI150** voldoet aan de bepalingen van de Machinerichtlijn (RICHTLIJN 2006/42/EEG)
Verklaart tevens dat de volgende voorschriften, indien van toepassing, zijn toegepast:
— EN 12215, EN 1953, EN 13355

NO **ERKLÆRER PÅ EGET ANSVAR AT PRODUKTET** :**Sprøytepistol for maling Mod. A/206** er i samsvar med Maskindirektivets forskrifter (DIREKTIV 2006/42/EØF).
Firmaet erklærer dessuten at følgende ytterligere standarder, så vidt de gjelder, er anvendt:
— EN 12215, EN 1953, EN 13355,

RUS **ЗАЯВЛЯЕТ ПОД СОБСТВЕННУЮ ИСКЛЮЧИТЕЛЬНУЮ ОТВЕТСТВЕННОСТЬ, ЧТО ИЗДЕЛИЕ** : **Пистолет-краскораспылитель Мод. A/206** соответствует требованиям директивы по машиностроению (ДИРЕКТИВА 2006/42/EC). Кроме того, фирма заявляет, что были использованы следующие дополнительные требования, по мере их применимости:
— EN 12215, EN 1953, EN 13355

RO **DECLARĂ SUB PROPRIA ŞI EXCLUSIVĂ RESPONSABILITATE CĂ PRODUSUL: Aerograful pentru vopsit Model A/206** este conform cu prevederile Directivei Maşini (DIRECTIVA 2006/42/CE).
Declară de asemenea că au fost aplicate, deoarece sunt pertinente, următoarele dispoziţii ulteriore:
— EN 12215, EN 1953, EN 13355

PL **OŚWIADCZA NA WŁASNĄ WYŁĄCZNĄ ODPOWIEDZIALNOŚĆ ŻE PRODUKT: Pistolet do lakierowania Mod. A/206** jest zgodny z rozporządzeniem Dyrektywy dla Maszyn (DYREKTYWA 2006/42/WE). Ponadto, producent oświadcza, że podane niżej przepisy zostały spełnione w mającym zastosowanie zakresie:
— EN 12215, EN 1953, EN 13355

SV **INTYGAR SOM ENSAM ANSVARIG ATT PRODUKTEN: Lackeringspistol Mod. A/206** överensstämmer med bestämmelserna i Maskindirektivet (EU-DIREKTIV 2006/42). Uppger dessutom att följande ytterligare normer och direktiv, har infogats där de hör hemma:
— EN 12215, EN 1953, EN 13355

FI **VAKUUTTAA OMALLA VASTUULLAAN, ETTÄ TUOTE : Maaliruisku, malli A/206** on konedirektiivin (direktiivi 2006/42/EY) vaatimusten mukainen.Vakuuttaa lisäksi, että seuraavia muita säädöksiä ja määräyksiä on soveltuvilta osin noudatettu:
— EN 12215, EN 1953, EN 13355

ET **DEKLAREERIB OMA VASTUTUSE ALL, ET ANTUD TOODE: Värvipulverisaator, Mudel. A/206** vastab masinate kohta kehtivale direktiivile (DIREKTIIV 2006/42/EL).
Deklareerib lisaks, et rakendatud on (nende asjaomasuse korral) järgnevaid täiendavaid õigusakte:
— EN 12215, EN 1953, EN 13355

LV **ZEM SAVAS PAŠAS ATBILDĪBAS PAZIŅO, KA IZSTRĀDĀJUMS : Krāsas pistole, modelis A/206** atbilst Mašīnu Direktīvas prasībām (DIREKTĪVA 2006/42/CE).
Turklāt, uzņēmums paziņo, ka tika izmantotas šādas piemērotas normas:
— EN 12215, EN 1953, EN 13355

SL **POD SVOJO IZKLJUČNO ODGOVORNOSTJO IZJAVLJA, DA IZDELEK: Aerograf za lakiranje model A/206** ustreza predpisom Direktive o strojih (Diretkiva 2006/42/ES).
Podpisano podjetje med drugim izjavlja, da so bili upoštevani naslednji predpisi oz. standardi, če so slednji primerni.:
— EN 12215, EN 1953, EN 13355

LT **SU ŠIMTINE ATSAKOMYBE DEKLARUOJA, KAD PRODUKTAS : Aerografas dažymui Mod. A/206** Atitinka Mašinų bei Staklių Direktyvos nurodymus (DIREKTYVA 2006/42/CE). Be to deklaruojama, kad buvo pritaikytos ir kitos susijusios normos:
— EN 12215, EN 1953, EN 13355

SK **VYHLASUJE NA VLASTNÚ ZODPOVEDNOSŤ, ŽE VÝROBOK: Striekacia pištoľ Mod. A/206** zodpovedá predpisom smernice o strojnom zariadení (SMERNICA 2006/42/CE). Ďalej prehlasuje, že boli aplikované nasledujúce príslušné predpisy a normy :
— EN 12215, EN 1953, EN 13355

MT **TIDDIKJARA TAHT IR-RESPOSABBILTA' EWLENIJA TAGHHA LI IL-PRODOTT: Paint Spray Gun Mudell. A/206** Huwa magħmul skond ir-regolamenti tad-Direttiva Magni (DIRETTIVA 2006/42/CE).Tiddikjara wkoll li r-regolamenti segwenti kienu applikati, safejn huma rilevanti:
— EN 12215, EN 1953, EN 13355

Il fascicolo tecnico viene compilato da – Technische Daten erstellt von - Technical file compiled by – Documentation technique rédigée par – Archivo tecnico resumido por - Fascículo técnico compilado por – Soubor technické dokumentace vystavil - Det tekniske dokumentation er udarbejdet af - Τεχνικό αρχείο που συντάσσεται από – A dokumentumot kitöltötte – Technische fiche samengesteld door – Kontaktskjema basert på – Техническая документация заполнена – Fisa tehnica emisa de – Opracowanie technicze przez - Teknisk fil sammanställd av - Teknisen tiedon toimittaa - Tehniline toimik, mis koostatud - Tehniskās dokumentācijas aizpilda - Tehnična dokumentacija pripravljena od - Tehniskajā dokumentācijā apkopo - Technickú dokumentáciu vypracoval - Il-ktieb tekniku kompilat minn — **Officine Meccaniche A.N.I. SpA**

Luogo – Platz - Place – Lieu - Lugar - Local – Místo - sted - Τοποθεσία – Hely - Plaats - Sted - Место - Loc - Miejsce - Plats - Paikka - Koht - Vieta - Kraj - Vieta - Miesto - Post — **Chiampo (VI) ITALY**

Nome – Name - Name – Nom - Nombre - Nome - Jméno - navn - Ονομα – Név - Naam- Navn - Имя - Nume - Nazwa - Namn - Nimi - Nimi- Name - Ime - Name - Meno - Isem — **Giampietro Taglier**

Posizione – Position - Position – Poste - Posición - Posição - Pozice titel - Θέση - Pozíció - Functie - Stilling - Должность - Pozitie – Stanowisko - Position - Asema - Asukoht - Nostāja - Delovno mesto - NostājaPozícia - Kariga

Direttore Ufficio Tecnico - Technischer Direktor- Technical Director - Directeur Technique - Director Técnico - Director departamento técnico - Odpovědná osoba. - Teknisk chef - Τεχνικός Διευθυντής – Műszaki igazgató - Technisch directeur - Produktansvarlig - Технический директор - Responsabil tehnic- Dyrektor Techniczny - Teknisk chef - Tehnični direktor - Tekninen johtaja - Tehniline direktor - Technikos direktorius - Tehnični direktor - Tehniskais -direktors - Riaditeľ technického oddelenia - Direttur Technical

Il modello della presente dichiarazione è conforme a quanto previsto nella norma EN 45014 - Das Modell der vorliegenden Erklärung entspricht den Vorschriften der Normen EN 45014 - The format of this declaration conforms with regulation EN 45014 - Le modèle de cette déclaration est conforme dans la mesure où il est prévu dans la Norme EN 45014 - El modelo de la presente declaración es conforme a lo previsto en la Norma EN 45014 - O modelo da presente declaração está em conformidade com o quanto previsto pela Norma EN 45014 - Model tohoto prohlášení odpovídá normě EN 45014 - Modellen i den foreliggende erklæring stemmer overens med bestemmelserne i EN 45014 normen - Το μοντέλο που είναι αντικείμενο της παρούσας δήλωσης πληρεί τις προδιαγραφές του προτύπου EN 45014 – A jelen nyilatkozatban feltüntetett modell megfelel az EN 45014 szabvány által előirányzottaknak. - Het model van de onderhavige conformiteitsverklaring is conform de norm EN 45014 - Modellen denne erklæringen gjelder for, er i samsvar med forskriften EN 45014 - Образец данного заявления соответствует положениям нормативы EN 45014 - Modelul prezentei declarații este conform cu prevederile conținute în norma EN 45014 - Model niniejszego zaświadczenia jest zgodny z normą EN 45014 - Modellen i detta intyg överensstämmer med vad som föreskrivs i reglerna EN 45014 - Tämä vakuutus on mallilitaan standardin EN 45014 määräysten mukainen - Käesoleva deklaratsioonimudel on kooskõlas EN 45014 normatiivega.- Šajā deklarācijā norādītais modelis atbilst normas EN 45014 prasībām - Model iz te izjave ustreza predpisom normativa EN 45014.- Šios deklaracijos modelis atitinka normos EN 45014 nurodymus.- Model tohto vyhlásenia zodpovedá predpisom normy EN 45014- Il-mudell imsemmi f'din id-dikjarazzjoni huwa magħmul skond il-liġi EN 45014

Un Procuratore - Ein Prokurist - Legal Representative - Un Fondé de pouvoir - Un Procurador - Um Procurador Prokurista - En prokurator - Ένας εκ των πληρεξουσίων - Meghatalmazott - Wettelijke vertegenwoordiger Juridisk representant – Уполномоченный - Un Procurist – Pełnomocnik – Firmatecknare - Valtuutettu asiamies Volitatud isik - Pilnvarota persona - Zastopnik - Įgaliotinis - Splnomocnený zástupca – Avukat :

Chiampo (VI) - 18/02/2019

IT

Manuale d'Istruzione d'Uso e Manutenzione

Pistola per trattamenti protettivi e insonorizzanti

PER LA VOSTRA SICUREZZA LEGGERE ATTENTAMENTE QUESTE ISTRUZIONI PRIMA DI PROCEDERE ALL'INSTALLAZIONE, ALL'UTILIZZO O ALLA MANUTENZIONE DELLA PISTOLA. QUESTO MANUALE DEVE ESSERE CONSERVATO PER OGNI FUTURO RIFERIMENTO.

GENERALITA'

Il presente libretto costituisce parte integrante del prodotto cui viene allegato e deve essere conservato per ogni riferimento futuro. Leggere attentamente le avvertenze e le istruzioni contenute nel presente manuale d'istruzioni prima di procedere all'installazione, alla messa in funzione, alla regolazione o alla manutenzione poiché forniscono importanti indicazioni riguardanti la SICUREZZA D'USO e la MANUTENZIONE. Per un utilizzo sicuro ed una corretta manutenzione, la pistola deve essere utilizzata solo da un operatore con un'adeguata preparazione. Le informazioni inserite nel presente libretto sono necessarie per un utilizzo corretto della pistola e dei suoi componenti ed integrano le informazioni che appartengono al normale bagaglio di conoscenze tecniche degli addetti. Le norme di sicurezza inserite nel presente libretto integrano le norme di sicurezza vigenti nei paesi d'utilizzo del prodotto che devono essere conosciute ed applicate dagli addetti. Per ulteriori informazioni o problemi particolari da risolvere, rivolgersi ai centri autorizzati per l'assistenza tecnica e la manutenzione del prodotto.

DISIMBALLO

Dopo aver tolto l'imballaggio assicurarsi dell'integrità dell'apparecchio controllando che non vi siano parti visibilmente danneggiate, in caso di dubbio non utilizzare l'apparecchio e rivolgersi subito al proprio rivenditore. Gli elementi che compongono l'imballaggio (sacchetti in plastica, polistirolo espanso, ecc.) devono essere smaltiti negli appositi luoghi di raccolta e non devono essere lasciati alla portata dei bambini, poiché potenziali fonti di pericolo.

DESTINAZIONE ED USO

Questa PISTOLA è stata realizzata **PER TRATTAMENTI PROTETTIVI E INSONORIZZANTI,** ogni altro uso è da ritenersi improprio. La ditta declina ogni responsabilità per danni o incidenti derivanti dall'uso improprio della pistola manuale o dalla mancata osservanza delle prescrizioni relative alla sicurezza. Ogni e qualsiasi manomissione o modifica dell'apparecchiatura non preventivamente autorizzata solleva il costruttore da danni derivanti o riferibili agli atti suddetti.

AVVERTENZE GENERALI DI SICUREZZA

RISCHI PER USO IMPRORIO

- **NON** puntare **MAI** la pistola in direzione del corpo umano o di animali
- **NON** superare **MAI** le pressioni massime d'esercizio consigliate
- Prima di effettuare le operazioni di smontaggio, di pulizia o di riassemblaggio della pistola scaricare **SEMPRE** la pressione dell'aria e i prodotti spruzzabili.

RISCHI PER LA SALUTE

Molti prodotti contengono solventi organici o prodotti chimici dannosi per la salute, che possono provocare intossicazioni a causa dei vapori tossici emessi durante la spruzzatura.
É quindi **OBBLIGATORIO** durante l'uso seguire alcune indicazioni:

- Leggere **ATTENTAMENTE** le schede tecniche dei prodotti che si impiegano prima dell'utilizzo
- Utilizzare la pistola **SOLO** in aree idonee o ambienti ben aerati
- Durante l'uso della pistola indossare **SEMPRE** indumenti adeguati per la protezione del corpo
- Indossare **SEMPRE** guanti, occhiali e maschere con filtri a carboni attivi per prevenire i rischi causati dai vapori tossici o dal contatto dei prodotti e dei solventi con la pelle o gli occhi

RISCHI DI INCENDIO E ESPOLSIONE

Molti prodotti contengono solventi organici o prodotti chimici altamente infiammabili. Utilizzare la pistola SOLO in aree idonee o ambienti ben aerati

- Evitare qualsiasi azione che possa provocare incendi come fumare, provocare scintille o qualsiasi rischio elettrico
- NON utilizzare SOLVENTI IDROCARBURI ALOGENATI (1.1.1 TRICLORURO DI METILE, CLORURO DI ETILE etc.) poiché causano reazioni chimiche con alcuni materiale della pistola provocando pericolose esplosioni.
- Assicuratevi che tutti i prodotti per trattamenti ed i solventi che utilizzate siano chimicamente compatibili effettuando un controllo incrociato delle schede tecniche di sicurezza dei prodotti
- Collegate a terra sia la pistola sia l'oggetto da verniciare per ridurre il rischio di scintille dovute a elettricità statica

ALTRI RISCHI

- **É VIETATO** utilizzare la pistola per la spruzzatura di prodotti alimentari o medicinali
- **É VIETATO** utilizzare la pistola nelle aree di lavoro di macchinari come convogliatori, robot, ecc. durante il funzionamento degli stessi

INSTALLAZIONE

Per un utilizzo sicuro ed una corretta manutenzione la pistola deve essere usata solo da un operatore con adeguata preparazione. Verificate che l'impianto d'aria, a cui viene collegata la pistola, fornisca sempre aria filtrata da impurità d'acqua ed olio. Dopo aver tolto l'imballaggio assicurarsi dell'integrità dell'apparecchio controllando che non vi siano parti visibilmente danneggiate.

UTILIZZO

1. Avvitare la lattina da 1 l. dotata di ghiera filettata al supporto **(5-6)**, fino a fine corsa.
2. Allacciare il tubo d'alimentazione dell'aria compressa al raccordo della pistola.
3. Azionare la leva fino alla fuoruscita del prodotto.
4. Regolare il volume di erogazione mediante il regolatore anteriore **(4-5)**
5. **A/206-SP** - Per montare il tubo per cere protettive, si deve prima svitare la parte anteriore (**3-4-5)** e avvitare poi il tubo raccordato **(11).**

PULIZIA DELLO STRUMENTO

ATTENZIONE

Prima di qualunque operazione di pulizia della pistola sostituire la lattina da 1 l. contenete il protettivo con una lattina da 1 l. per la pulizia. Effettuare quindi la pulizia dei condotti interni della pistola azionando la leva. Scaricare la pressione all'interno della pistola e procedere quindi alla pulizia esterna.

É VIETATO effettuare la manutenzione della pistola se il personale addetto non ha ricevuto adeguate istruzioni.
É VIETATO effettuare la manutenzione della pistola se non si utilizzano ricambi originali.

1. Sostituire sempre una lattina vuota da 1 l. con una piena, il più velocemente possibile, per evitare l'indurimento dei residui di prodotto nella pistola.
2. Se alla fine dell'applicazione rimane ancora del prodotto nella lattina da 1 l. , è necessario svitarla, sigillarla ed quindi effettuare la pulizia della pistola come sopra.
3. Ripetere l'operazione fino a quando uscirà il solvente pulito.
4. Per una pulizia più accurata smontare l'ugello esterno immergerlo nel solvente.

FUNZIONAMENTO DIFETTOSO

Se dopo una sosta prolungata con la lattina da 1 l. inserita, la pistola non spruzzasse regolarmente :

I. Togliere l'ugello anteriore con una chiave esagonale e pulirlo accuratamente.
II. Controllare che non sia consumato dall'uso, in questo caso sostituirlo.

AVVERTENZE

N.B. Pulire sempre la pistola con un prodotto adeguato.
Nel caso la lattina da 1 l. rimanesse incollata alla pistola, non tentare di staccarla con forza, di romperla o forarla ma immergere il tutto in un prodotto di pulizia adeguato.

MESSA FUORI SERVIZIO DELLA PISTOLA

Per lo smantellamento della pistola è necessario che essa sia pulita da qualsiasi residuo di solvente o prodotto. I materiali di fabbricazione sono completamente riciclabili e devono essere divisi a seconda del tipo e smaltiti negli appositi centri di raccolta.

ES

Manual de Instrucciones de Uso y Mantenimiento

Pistola para tratamientos de protección e insonorización

PARA SU SEGURIDAD, LEA ATENTAMENTE ESTAS INSTRUCCIONES ANTES DE PROCEDER A LA INSTALACION, LA UTILIZACION O EL MANTENIMIENTO DE LA PISTOLA . ESTE MANUAL DEBE CONSERVARSE PARA CUALQUIER REFERENCIA FUTURA.

GENERALIDADES

El presente manual de instrucciones es parte integrante del producto al que se adjunta y debe conservarse para cualquier referencia futura. Léanse atentamente las advertencias y las instrucciones contenidas en este manual de instrucciones antes de proceder a la instalación, a la puesta en función, a la regulación o al mantenimiento, pues proporcionan importantes indicaciones relativas a la SEGURIDAD DE USO y al MANTENIMIENTO. Para una utilización segura y un correcto mantenimiento, la pistola debe ser utilizada únicamente por un operador con una adecuada preparación. Las informaciones contenidas en el presente manual son necesarias para una utilización correcta de la pistola y de sus componentes, e integran las informaciones que pertenecen al normal bagaje de conocimientos técnicos de los operadores. Las normas de seguridad contenidas en el presente manual integran las normas de seguridad vigentes en los países donde se utiliza el producto, que los operadores deben conocer y aplicar. Para más informaciones o problemas a resolver, contacte con los centros autorizados para el servicio de asistencia técnica y el mantenimiento del producto.

DESEMBALAJE

Después de haber quitado el embalaje, es preciso asegurarse de la integridad del aparato controlando que no haya partes visiblemente dañadas; en caso de duda, conviene no utilizar el aparato y dirigirse al propio concesionario vendedor. Depositar los elementos del embalaje (bolsas de plástico, poliestireno celular, etc.) en los lugares de recogida especialmente previstos. Los citados materiales no deben dejarse al alcance de los niños, pues son potenciales fuentes de peligro.

USO PREVISTO

Esta **PISTOLA** ha sido realizada para ser utilizada como **PISTOLA PARA TRATAMIENTOS DE PROTECCION E INSONORIZACION**. Cualquier otro uso debe considerarse impropio. La firma no se asume ninguna responsabilidad por daños o accidentes causados por un uso inadecuado de la pistola manual, o por la inobservancia de las prescripciones relativas a la seguridad. Toda manipulación o modificación del equipo no autorizada previamente deja libre al constructor de toda responsabilidad por daños derivados o referibles a los actos mencionados antes.

ADVERTENCIAS GENERALES DE SEGURIDAD

RIESGOS POR USO IMPROPIO

- **NO** dirija **NUNCA** la pistola en dirección del cuerpo humano o de animales.
- **NO** supere **NUNCA** las presiones máximas de funcionamiento normal aconsejadas
- Antes de efectuar las operaciones de desmontaje, de limpieza o de reensamblaje de la pistola, hay que descargar **SIEMPRE** las presiones del aire y los materiales para tratamientos.

RIESGOS PARA LA SALUD

Muchos productos contienen disolventes orgánicos o productos químicos perjudiciales para la salud, que pueden provocar intoxicaciones a causa de los vapores tóxicos emitidos durante la pulverización.
Es, por tanto, **OBLIGATORIO** durante el uso seguir algunas indicaciones:

- Lea **ATENTAMENTE** las fichas técnicas de los productos que se emplean antes de su utilización.
- Utilice la pistola **SOLAMENTE** en áreas adecuadas o ambientes bien ventilados.
- Durante la utilización de la pistola, lleve **SIEMPRE** ropa adecuada para la protección del cuerpo.
- Lleve **SIEMPRE** guantes, gafas y máscaras con filtros de carbones activos para prevenir los riesgos causados por los vapores tóxicos o por el contacto de los productos para tratamientos y de los disolventes con la piel o los ojos.

RIESGOS DE INCENDIO Y EXPLOSION

Muchos productos contienen disolventes orgánicos o productos químicos altamente inflamables. Utilice la pistola UNICAMENTE en zonas adecuadas o ambientes bien ventilados.

- Evite cualquier acción que pueda provocar incendios, como fumar, provocar chispas o cualquier riesgo eléctrico.
- NO utilice DISOLVENTES HIDROCARBUROS HALOGENADOS (1.1.1 TRICLORURO DE METILO, CLORURO DE ETILO, etc.), pues causan reacciones químicas con algunos materiales de la pistola, provocando peligrosas explosiones.
- Asegúrese de que todos los productos para tratamientos y los disolventes que utilice sean químicamente compatibles, efectuando un control cruzado de las fichas técnicas de seguridad de los productos.
- Conecte a tierra tanto la pistola como el objeto que se tiene que tratar, para reducir el riesgo de chispas debidas a electricidad estática

OTROS RIESGOS

- **E' ESTA PROHIBIDO** utilizar la pistola para pulverizar productos alimenticios o medicinales
- **ESTA PROHIBIDO** utilizar la pistola en las áreas de trabajo de máquinas como transportadores, robots, etc. durante el funcionamiento de las mismas

INSTALACION

Para una utilización segura y un correcto mantenimiento, la pistola debe ser utilizada únicamente por un operador con una adecuada preparación. Hay que verificar que la instalación de aire a la que se conecta la pistola proporcione siempre aire filtrado, sin residuos de agua y aceite. Una vez desembalado el aparato, es preciso asegurarse de que esté íntegro, controlando que no haya partes visiblemente dañadas.

UTILIZACION

1. Atornille completamente la lata de 1 l. dotada de casquillo roscado al soporte **(5-6)**.
2. Conecte el tubo de alimentación del aire comprimido al racor de la pistola .
3. Accione la palanca hasta que salga el producto.
4. Regule el volumen de suministro mediante el regulador delantero **(4-5)**.
5. **A/206-SP** - Para montar el tubo para elementos protectores, antes se debe destornillar la parte delantera (**3-4-5)** y atornillar el tubo empalmado **(11)**.

LIMPIEZA DEL INSTRUMENTO

ATENCION

Antes de empezar cualquier operación de limpieza de la pistola, sustituya la lata de 1 l. que contiene el producto protector con una lata de 1 l. para la limpieza. A continuación, limpie los conductos internos de la pistola accionando la palanca. Descargue la presión existente dentro de la pistola y limpie la pistola por fuera.

ESTA PROHIBIDO efectuar operaciones de mantenimiento de la pistola si el personal encargado no ha recibido adecuadas instrucciones.
ESTA PROHIBIDO efectuar el mantenimiento de la pistola si no se utilizan recambios originales.

1. Sustituya siempre una lata vacía con una llena lo más rápidamente posible para evitar el endurecimiento de los residuos de producto en la pistola.
2. Si, al final de la aplicación, sigue quedando producto en la lata de 1 l., destornille la lata, séllela y limpie la pistola como se ha descrito arriba.
3. Repita la operación hasta que el disolvente salga limpio.
4. Para una limpieza más profunda, desmonte la boquilla exterior y sumérjala en el disolvente.

FUNCIONAMIENTO DEFECTUOSO

Si, después de una pausa prolongada con la lata dentro, la pistola no pulveriza de manera regular:

I. Quite la boquilla delantera con una llave hexagonal y límpiela atentamente.
II. Controle que no esté gastada; si lo estuviera, sería necesario sustituirla.

ADVERTENCIAS

N.B.: Limpie siempre la pistola con un producto adecuado.
En caso de que la lata se quedara pegada a la pistola, no intente separarla con fuerza, romperla o perforarla: sumérjalo todo en un producto de limpieza adecuado.

PUESTA EN FUERA DE SERVICIO DE LA PISTOLA

Para el desguace de la pistola, es necesario que la misma esté limpia, sin residuos de disolvente o de producto para tratamientos. Los materiales de fabricación son completamente reciclables, y tienen que separarse por tipos y llevarse a los centros de recogida expresamente previstos.

DE

Bedienungs- und Wartungsanleitung

Spritzpistole für Schutz- und Schalldämpfungsbehandlungen

ZU IHRER SICHERHEIT BITTEN WIR SIE, VOR INSTALLIERUNG, GEBRAUCH ODER WARTUNG DER SPRITZPISTOLE DIESE HINWEISE AUFMERKSAM DURCHZULESEN. DIESES HANDBUCH MUSS ZUR ZUKÜNFTIGEN BEZUGNAHME AUFBEWAHRT WERDEN.

ALLGEMEINES

Die vorliegende Bedienungsanleitung stellt einen festen Bestandteil des Produkts, dem sie beigefügt ist, dar und muß zur zukünftigen Bezugnahme aufbewahrt werden. Bitte lesen Sie vor Installierung, Inbetriebnahme, Einstellung oder Wartung die im vorliegenden Handbuch enthaltenen Hinweise und Anleitungen aufmerksam durch, da sie wichtige Informationen bezüglich des SICHEREN GEBRAUCHS und der WARTUNG liefern. Um einen sicheren Gebrauch und eine korrekte Wartung zu gewährleisten, darf die Spritzpistole nur von einer entsprechend geschulten Bedienungsperson benutzt werden. Die im vorliegenden Handbuch enthaltenen Informationen sind für einen korrekten Gebrauch der Spritzpistole und ihrer Komponenten erforderlich und vervollständigen die Informationen, die zu den normalen technischen Kenntnissen der mit ihrer Bedienung betrauten Personen zählen. Die im vorliegenden Handbuch enthaltenen Sicherheitsnormen ergänzen die in dem Land, in dem das Produkt benutzt wird, geltenden Sicherheitsnormen, die den mit der Bedienung betrauten Personen bekannt sein und von diesen angewandt werden müssen. Bezüglich weiterer Informationen oder spezieller Problemlösungen wenden Sie sich bitte an die autorisierten Zentren für den technischen Kundendienst und die Wartung des Produkts.

AUSPACKEN

Nach Entfernen der Verpackung die Unversehrtheit des Gerätes sicherstellen und überprüfen, daß keinerlei Teile sichtbar beschädigt ist. Im Zweifelfall das Gerät nicht benutzen und sich an den Wiederverkäufer wenden. Die Verpackungselemente (Plastiktüten, Polystyrolschaum, usw.) sind in die entsprechenden Sammelbehälter zu entsorgen und müssen außerhalb der Rechtweite von Kindern gebracht werden, da sie potentielle Gefahrenquellen darstellen.

VORGESEHENER EINSATZ UND GEBRAUCH

Diese **SPRITZPISTOLE** wurde zur Benutzung als **SPRITZPISTOLE FÜR SCHUTZ- UND SCHALLDÄMPFUNGSBEHANDLUNGEN** hergestellt; jeder anderweitige Gebrauch muß als unsachgemäß angesehen werden. Die Herstellerfirma lehnt jegliche Haftung für Schäden oder Unfälle, die durch den unsachgemäßen Gebrauch der manuellen Spritzpistole oder durch Nichtbeachtung der Sicherheitsvorschriften entstehen, ab. Jegliche Beeinträchtigung oder Abänderung des Geräts, die nicht vorher genehmigt wurde, entläßt den Hersteller aus der Haftung für daraus entstehende oder damit in Verbindung zu bringende Schäden.

ALLGEMEINE SICHERHEITSHINWEISE

RISIKEN BEI UNSACHGEMÄSSEM GEBRAUCH

- Die Spritzpistole **NIEMALS** auf den menschlichen Körper oder Tiere richten.
- Die empfohlenen max. Betriebsdruckwerte dürfen **NIEMALS** überschritten werden.
- Bevor die Spritzpistole demontiert, gereinigt oder wieder zusammengebaut wird, müssen **IMMER** der Luftdruck und die Spritzmasse abgelassen werden.

GESUNDHEITLICHE RISIKEN

Viele Produkte enthalten organische Lösemittel oder gesundheitsschädliche chemische Produkte, die Vergiftungen aufgrund der während des Spritzvorgangs abgegebenen giftigen Dämpfe verursachen können.
Es ist daher **OBLIGATORISCH**, während des Gebrauchs einige Hinweise zu befolgen:

- Die technischen Datenblätter der verwendeten Produkte vor Gebrauch **AUFMERKSAM** durchlesen.
- Die Spritzpistole **NUR** in geeigneten Bereichen oder gut belüfteten Räumen anwenden
- Während des Gebrauchs der Spritzpistole **IMMER** zum Schutz des Körpers geeignete Kleidung tragen.
- **IMMER** Handschuhe, Schutzbrille und Atemschutz-Masken mit Aktivkohle-Filter tragen, um den durch giftige Dämpfe oder durch den Kontakt der Produkte und Lösemittel mit der Haut oder mit den Augen verursachten Risiken vorzubeugen.

BRAND- UND EXPLOSIONSGEFAHR

Viele Produkte enthalten organische Lösemittel oder höchst entzündbare chemische Produkte. Die Spritzpistole AUSSCHLIESSLICH in geeigneten Bereichen oder gut belüfteten Räumen benutzen.

- Alle Handlungen wie z.B. Rauchen, die einen Brand, Funkenbildung oder irgendwelche Risiken elektrischer Art entstehen lassen könnten, vermeiden.
- KEINE HALOGENHALTIGEN KOHLENWASSERSTOFF-LÖSEMITTEL (1.1.1 TRICHLORMETHYL, CHLORÄTHYL etc.) verwenden, da sie mit einigen Materialien der Spritzpistole chemische Reaktionen auslösen, die gefährliche Explosionen verursachen.
- Vergewissern Sie sich, daß alle von Ihnen verwendeten Spritzmassen und Lösemittel chemisch kompatibel sind, indem Sie eine überkreuzte Kontrolle der technischen Sicherheits-Datenblätter der Produkte vornehmen.
- Sowohl die Spritzpistole als auch den zu beschichtenden Gegenstand erden, um das Risiko von Funkenbildung aufgrund von statischer lektrizität zu vermindern

WEITERE RISIKEN

- **ES IST VERBOTEN**, die Spritzpistole zum Besprühen von Lebensmittel- oder medizinischen Produkten zu benutzen
- **ES IST VERBOTEN**, die Spritzpistole in den Arbeitsbereichen von Maschinen wie Förderbändern, Robots etc. während deren Betrieb zu benutzen

INSTALLIERUNG

Um einen sicheren Gebrauch und eine korrekte Wartung zu gewährleisten, darf die Spritzpistole nur von einer entsprechend geschulten Bedienungsperson benutzt werden. Stellen Sie sicher, daß die Druckluftanlage, an die die Spritzpistole angeschlossen wird, immer von Wasser- und Ölverunreinigungen gefilterte Luft liefert. Nach Entfernen der Verpackung sicherstellen, daß der Apparat unversehrt ist, wobei überprüft wird, daß keine sichtbar beschädigten Teile vorhanden sind.

GEBRAUCH

1. Die mit einem Gewinde versehene 1-Liter-Dose bis zum Anschlag an die Stutze **(5-6)** anschrauben.
2. Den Druckluft-Schlauch an das auf der Spritzpistole vorhandene Verbindungsstück anschließen.
3. Den Hebel betätigen, bis das Produkt austritt.
4. Die Materialmenge mittels des vorderen Reglers **(4-5)** einstellen.
5. **A/206-SP** - Zur Montage des Hohlraum-Sprühschlauchs muß man zuerst das vordere Element (**3-4-5)** abschrauben und den mit einem Gewinde versehenen Sprühschlauch **(11)** anschrauben.

REINIGUNG DES GERÄTS

ACHTUNG

Vor Ausführung irgendwelcher Reinigungsarbeiten an der Spritzpistole die 1-Liter-Dose, welche das Schutzmittel enthält, gegen eine 1-Liter-Dose zur Reinigung auswechseln. Dann die Reinigung der inneren Durchflußleitungen vornehmen, indem der Hebel betätigt wird. Den Druck im Innern der Spritzpistole ablassen und den Arbeitsvorgang mit einer äußerlichen Reinigung der Spritzpistole abschließen.

Es ist **VERBOTEN**, Wartungsarbeiten an der Spritzpistole vorzunehmen, wenn das hiermit beauftragte Personal keine entsprechenden Instruktionen erhalten hat.
Es ist **VERBOTEN**, die Wartung der Pistole vorzunehmen, ohne hierbei Original-Ersatzteile zu verwenden.

1. Das Auswechseln einer leeren 1-Liter-Dose gegen eine volle muß immer so rasch wie möglich erfolgen, um das Verhärten der Produktrückstände in der Spritzpistole zu vermeiden.
2. Falls bei Beendigung der Anwendung noch etwas vom Produkt in der 1-Liter-Dose verbleibt, die Dose abschrauben, versiegeln und die Reinigung der Spritzpistole wie oben beschrieben vornehmen.
3. Den Arbeitsvorgang wiederholen, bis sauberes Lösemittel austritt.
4. Zur sorgfältigeren Reinigung muß die Außendüse entfernt und in das Lösemittel getaucht werden.

STÖRUNGEN BEIM BETRIEB

Falls die Spritzpistole nach einer langen Zeit der Nichtbenutzung bei eingefügter 1-Liter-Dose nicht regulär sprühen sollte:

I. Die vordere Düse mit einem Sechskantschlüssel entfernen und sorgfältig reinigen.
II. Überprüfen, ob sie nicht eventuell abgenutzt ist und gegebenenfalls auswechseln.

HINWEISE

N.B. Die Spritzpistole immer mit einem geeigneten Produkt reinigen.
Falls die 1Liter-Dose an der Spritzpistole kleben bleiben sollte, nicht versuchen, sie gewaltsam abzutrennen, zu zerbrechen oder zu durchbohren, sondern das Gesamtgebilde in ein geeignetes Reinigungsmittel eintauchen.

AUSSERBETRIEBSETZUNG DER SPRITZPISTOLE

Zum Abbau der Spritzpistole ist erforderlich, daß diese von allen Lösemittel- oder Produktrückständen gereinigt wurde. Die Konstruktionsmaterialien sind vollständig recycling-geeignet und müssen je nach Typ getrennt und in den entsprechenden Sammelzentren entsorgt werden.

PT

Manual de Instruções, Uso e Manutenção

Pistola de pulverização para tratamentos de protecção e de insonorização

PARA A SUA SEGURANÇA, LER COM ATENÇÃO ESTAS INSTRUÇÕES ANTES DE INSTALAR, UTILIZAR OU FAZER A MANUTENÇÃO DA PISTOLA. ESTE MANUAL DEVE SER CONSERVADO PARA SERVIR DE REFERÊNCIA PARA OUTRAS CONSULTAS.

GENERALIDADES

O presente manual faz parte integrante do produto com o qual é entregue e deve ser conservado para toda futura consulta. Ler com atenção as advertências e as instruções presentes neste manual antes de instalar, ligar, regular ou fazer a manutenção, pois contêm importantes informações relativas à SEGURANÇA DE USO e à MANUTENÇÃO. Para utilizar com segurança e fazer uma manutenção correcta, a pistola deve ser utilizada somente por um operador com uma preparação adequada. As informações presentes neste manual são necessárias para um uso correcto da pistola e dos seus componentes e integram as informações que pertencem ao normal conhecimento técnico dos responsáveis. As normas de segurança presentes neste manual integram aquelas vigentes nos países de utilização do produto que devem ser conhecidas e aplicadas pelos responsáveis. Para ulteriores informações ou problemas particulares a resolver, dirija-se aos centros autorizados para a assistência técnica e a manutenção do produto.

DESEMBALAGEM

Depois de ter retirado a embalagem, certificar-se que o aparelho esteja íntegro. Controlar que não existam partes visivelmente avariadas. Em caso de dúvidas, não utilizar o aparelho e contactar o próprio revendedor. Os elementos da embalagem (sacos de plástico, poliestireno expandido, etc.) devem ser depositados nos respectivos depósitos de colecta. Os supracitados materiais não devem ser deixados ao alcance das crianças, pois são fontes potenciais de perigo.

FINALIDADE E USO

Esta **PISTOLA** foi criada para ser utilizada como **PISTOLA PARA TRATAMENTOS DE PROTECÇÃO E DE INSONORIZAÇÃO**. Todo outro uso deve ser considerado impróprio. A firma declina qualquer responsabilidade pelos danos ou acidentes derivados do uso impróprio da pistola manual, ou da falta do seguimento das indicações relativas à segurança. Toda alteração ou modificação do aparelho, não anteriormente autorizada, isenta o fabricante de toda responsabilidade por danos derivados ou relativos às acções supraditas.

ADVERTÊNCIAS GERAIS DE SEGURANÇA

RISCOS PELO USO IMPRÓPRIO

- **NUNCA** dirigir a pistola em direcção do corpo humano ou de animais.
- **NUNCA** superar as pressões máximas de funcionamento aconselhadas.
- Antes de efectuar as operações de desmontagem, limpeza ou remontagem da pistola, descarregar **SEMPRE** as pressões do ar e os materiais de tratamento

RISCOS PARA A SAÚDE

Muitos produtos contêm solventes orgânicos ou produtos químicos danosos à saúde, que podem provocar intoxicações por causa de vapores tóxicos emitidos durante a pulverização.
Assim sendo, é **OBRIGATÓRIO** durante o uso seguir algumas instruções:

- Ler **ATENTAMENTE** as fichas técnicas dos produtos que forem empregados pela primeira vez.
- Utilizar a pistola **SOMENTE** em áreas adequadas ou ambientes bem arejados.
- Durante a utilização da pistola, usar **SEMPRE** fatos com protecção apropriadas para proteger o corpo.
- Usar **SEMPRE** luvas, óculos e máscaras com filtros de carvão activo para prevenir os riscos causados por vapores tóxicos ou pelo contacto de produtos de tratamento ou de solventes com a pelo ou com os olhos.

RISCOS DE INCÊNDIO E EXPLOSÃO

Muitos produtos contêm solventes orgânicos ou produtos químicos altamente inflamáveis. Utilizar a pistola SOMENTE em áreas adequadas ou locais bem arejados.

- Evitar qualquer acção que possa provocar incêndios, tais como fumar, provocar faíscas ou qualquer risco eléctrico.
- NÃO utilizar SOLVENTES HIDROCARBURETOS HALOGENADOS (1.1.1 TRICLORETO DE METILO, CLORETO DE ETILO, etc.), pois causam reacções químicas com alguns materiais da pistola, provocando perigosas explosões.
- Certificar-se de que todos os produtos de tratamento e solventes que utiliza sejam quimicamente compatíveis. Para isto, fazer um controle comparando as fichas técnicas de segurança dos produtos.
- Fazer a ligação à terra tanto a pistola como do objecto a ser tratado para reduzir o risco de faíscas causadas pela electricidade estática.

OUTROS RISCOS

- **É PROIBIDO** utilizar a pistola para a pulverização de produtos alimentícios ou medicinais.
- **É PROIBIDO** utilizar a pistola nas áreas de trabalho de maquinarias, tais como transportadores, robôs, etc., durante o funcionamento dos mesmos.

INSTALAÇÃO

Para uma utilização segura e uma manutenção correcta, a pistola deve ser utilizada somente por um operador com uma preparação adequada. Verificar que o sistema de ar onde for ligada a pistola forneça sempre ar filtrado sem impurezas como água e óleo. Após ter retirado a embalagem, certificar-se da integridade do aparelho controlando que não haja partes visivelmente avariadas.

UTILIZAÇÃO

1. Fixar a lata de 1 l. dotado de rosca no suporte **(5-6)** até ao fim.
2. Ligar o tubo de alimentação do ar comprimido com a junção da pistola.
3. Accionar a alavanca até quando sair produto.
4. Regular o caudal mediante a rosca de ajuste anterior **(4-5)**.
5. **A/206-SP** - Para montar o tubo para cavidades deve-se primeiro soltar a parte anterior (**3-4-5)** e fixar o tubo **(11)** com conexão.

LIMPEZA DO APARELHO

ATENÇÃO

Antes de qualquer operação de limpeza da pistola, substituir a lata de 1 l. que contém o producto de proteção por uma lata para a limpeza. Fazer então a limpeza das condutas internas da pistola accionando a alavanca. Descarregar a pressão interna da pistola e completar fazendo a limpeza externa da pistola .

É **PROIBIDO** efectuar a manutenção da pistola se o pessoal responsável não recebeu instruções apropriadas.
É **PROIBIDO** efectuar a manutenção da pistola se não se utilizam peças sobresselentes originais**.**

1. Substituir sempre uma lata vazia por uma cheia o mais rapidamente possível para evitar o endurecimento dos resíduos de produto na pistola.
2. Se, ao terminar a aplicação, ainda ficar produto no interior da lata, soltá-la, fechá-la hermeticamente e limpar a pistola conforme descrito acima.
3. Repetir a operação até quando sair solvente limpo.
4. Para uma limpeza mais acurada, desmontar o bico externo e imergi-lo em solvente.

FUNCIONAMENTO IRREGULAR

Se, após uma paragem prolongada com a lata aplicado, a pistola não pulverizar regularmente:

I. Retirar o bico anterior com uma chave sextavada e limpá-lo muito bem;
II. Controlar que não esteja desgastado pelo uso, e, se estiver degastado, substituí-lo.

ADVERTÊNCIAS

N.B. Limpar sempre a pistola com um produto apropriado.
Se a lata ficar colado na pistola, não tente soltá-la com força, quebrá-la ou furá-la, mas imergir tudo num produto de limpeza adequado.

INUTILIZAÇÃO DA PISTOLA DE PULVERIZAR

Para o desmantelamento da pistola é necessário que sejam retirados todos os resíduos de solvente ou produto de tratamento. Os materiais de fabricação são completamente recicláveis e devem ser divididos segundo o tipo e tratados nos respectivos centros de recolha.

EN

Operation and maintenance manual

Gun for protective and soundproofing treatment

PLEASE READ THESE INSTRUCTIONS CAREFULLY FOR YOUR OWN SAFETY BEFORE PROCEEDING TO THE INSTALLATION, USE OR MAINTENANCE OF THE SPRAY GUN. THIS MANUAL MUST BE CONSERVED FOR FUTURE CONSULTATION.

OVERVIEW

This Manual is an integral part of the product with which it is enclosed and must be conserved for future consultation. Carefully read the recommendations and instructions contained in this instruction booklet before carrying out installation, operating, adjusting or maintenance operations, since they give important information regarding the SAFETY OF USE and MAINTENANCE. The gun should only be used by an adequately trained operator if it is to be used safely and correctly maintained. The information given in this booklet is necessary for correct use of the gun and its components and is in addition to the normal technical know-how of operators. The safety rules inserted in this booklet are in addition to the safety regulations in force in the countries where the product is used and which should already be known and applied by operators. Contact only authorised product technical assistance and maintenance centers for further information or special problems.

UNPACKING

After removing the packaging material make sure the product is in perfect condition and that there are no visibly damaged parts. If in doubt, do not use the spray gun and contact the dealer from whom it was purchased. The packaging materials (plastic bags, expanded polystyrene, etc) must be disposed of in appropriate refuse-collection containers. The above mentioned materials must not be left within the reach of children as they are potential sources of danger.

USE AND OPERATION

This SPRAY GUN has been made for use as a **GUN FOR PROTECTIVE AND SOUNDPROOFING TREATMENT** any other use is to be considered improper. The Manufacturer declines all liability for damage or injury caused by the inappropriate use of the manual inflation gun or the failure to respect safety warnings. Any and all tampering or modification with the equipment that has not been previously authorised releases the Manufacturer from all damage derived or ascribable to the same.

GENERAL SAFETY RULES

RISKS IN INAPPROPRIATE USE

- **NEVER** point the paint spray gun at people or animals.
- **NEVER** exceed the maximum working pressures recommended.
- **ALWAYS** discharge the compressed air and spray material from the spray gun before proceeding to the disassembly, cleaning and re-assembly of the spray gun.

RISKS TO HEALTH

Many products contain organic solvents or chemical products that are harmful and which may cause poisoning due to toxic vapours emitted during spraying.
It is therefore **OBLIGATORY** to take the following precautions:

- **CAREFULLY** read the technical cards of the products to be used before use.
- Use the paint spray gun **ONLY** in adequately ventilated or aerated rooms or areas.
- **ALWAYS** wear adequate safety clothing for the protection of the body during use.
- **ALWAYS** wear gloves, goggles and masks with activated carbon filters to avoid risks caused by toxic vapours or by contact of products and solvents with the skin or eyes.

RISKS OF FIRE AND EXPLOSION

Many products contain highly inflammable organic solvents or chemical products. ONLY use the spray gun in suitable areas or well-ventilated environments.

- Avoid all actions that might trigger fires, such as smoking, create sparks, or raise electrical risks of any kind.
- DO NOT utilise HALOGEN-TYPE HYDROCARBON SOLVENTS (1.1.1 TRICHLOROMETHYL OR TRICHLOROETHYLENE, etc.) because they can trigger chemical reactions with some of the materials in the paint spray gun and create the risk of dangerous explosions.
- Make sure that all the spray material and solvents used are chemically compatible by carrying out a cross check on the product safety data sheets.
- Ground both the spray gun and the object to be coated in order to reduce the risk of sparks caused by static electricity.

OTHER RISKS

- **IT IS FORBIDDEN** to use the paint spray gun for the spraying of food or medical products
- **IT IS FORBIDDEN** to use the pistol in areas where machines ry such as conveyor belts, robots, etc. are working

INSTALLATION

For safe operation and correct maintenance, the spray gun must be used only by an operator who has been provided with the adequate preparation. Make sure that the compressed air system that supplies air to the spray gun always supplies air that has been filtered free of impurities, moisture and oil. After removing the spray gun from the packaging, make sure that no damage has occurred during shipping.

OPERATION

1. Screw the 1 liter can with threaded ring nut to the support **(5-6)** as far as it will go.
2. Connect the compressed air supply hose to the connector on the spray gun
3. Work the lever until the product comes out.
4. Adjust the volume coming out using the front regulator **(4-5)**
5. **A/206-SP** - To mount the cavity spray hose, first unscrew the front part (**3-4-5)** and screw on the spray hose with fitting **(11)**

CLEANING OF THE SPRAY GUN

WARNING

Before carrying out any cleaning operation on the spray gun, replace the 1 liter can containing the protective product with a 1 liter can for cleaning. Then clean the internal ducts of the spray gun by working the lever. Release the pressure inside the spray gun and complete by cleaning the exterior of the gun.

It is **FORBIDDEN** to clean the spray gun if the personnel assigned to the task has not been provided with adequate instructions.
NEVER use non-original spare parts for maintenance.

1. Always replace an empty with a full 1 liter can as quickly as possible to avoid hardening of the product residues in the gun.
2. If there is still product inside the 1 liter

EL

Εγχειρίδιο Οδηγιών Χρήσης και Συντήρησης

Πιστόλι για εφαρμογή προστατευτικών και ηχομονωτικών υλικών

ΓΙΑ ΤΗΝ ΑΣΦΑΛΕΙΑ ΣΑΣ, ΔΙΑΒΑΣΤΕ ΠΡΟΣΕΚΤΙΚΑ ΑΥΤΕΣ ΤΙΣ ΟΔΗΓΙΕΣ, ΠΡΙΝ ΠΡΟΒΕΙΤΕ ΣΤΗΝ ΤΟΠΟΘΕΤΗΣΗ, ΤΗ ΧΡΗΣΗ Ή ΤΗ ΣΥΝΤΗΡΗΣΗ ΤΟΥ ΠΙΣΤΟΛΙΟΥ ΒΑΦΗΣ. ΦΥΑΞΤΕ ΑΥΤΟ ΤΟ ΕΓΧΕΙΡΙΔΙΟ, ΓΙΑ ΝΑ ΜΠΟΡΕΙΤΕ ΝΑ ΤΟ ΣΥΜΒΟΥΛΕΥΕΣΤΕ ΚΑΙ ΣΤΟ ΜΕΛΛΟΝ.

ΓΕΝΙΚΕΣ ΠΑΡΑΤΗΡΗΣΕΙΣ

Το παρόν φυλλάδιο αποτελεί αναπόσπαστο μέρος του προϊόντος και πρέπει να το φυλάξετε, για να μπορείτε να το συμβουλεύεστε όποτε χρειαστεί στο μέλλον. Πριν να προβείτε στην τοποθέτηση, τη χρήση, τη ρύθμιση και τη συντήρηση του εργαλείου, διαβάστε προσεκτικά τις συστάσεις και τις οδηγίες που περιέχονται σ' αυτό το φυλλάδιο, γιατί σας προσφέρουν πολύτιμες πληροφορίες που αφορούν την ΑΣΦΑΛΕΙΑ ΧΡΗΣΗΣ και τη ΣΥΝΤΗΡΗΣΗ του. Για την ασφαλή χρήση και τη σωστή συντήρησή του, το πιστόλι πρέπει να χρησιμοποιείται μόνο από εξειδικευμένα άτομα. Οι πληροφορίες που περιέχονται στο παρόν εγχειρίδιο είναι απαραίτητες για τη σωστή χρήση του πιστολιού και των εξαρτημάτων του, και αποτελούν συμπλήρωμα των τεχνικών γνώσεων που ήδη κατέχει ένας εκπαιδευμένος τεχνικός. Οι κανόνες ασφαλείας που περιλαμβάνονται στο παρόν εγχειρίδιο, συμπληρώνουν τους κανονισμούς ασφαλείας (που πρέπει να γνωρίζει και να εφαρμόζει ο χρήστης) που ισχύουν στη χώρα όπου χρησιμοποιείται το προϊόν. Για περισσότερες πληροφορίες ή αν αντιμετωπίσετε κάποιο ιδιαίτερο πρόβλημα, απευθυνθείτε στα εξουσιοδοτημένα κέντρα τεχνικής υποστήριξης και συντήρησης.

ΑΠΟΣΥΣΚΕΥΑΣΙΑ

Αφού αφαιρέσετε τη συσκευασία, βεβαιωθείτε ότι το εργαλείο είναι ακέραιο, ελέγχοντας αν υπάρχουν σημεία που έχουν υποστεί εμφανείς φθορές. Σε περίπτωση αμφιβολιών, μη χρησιμοποιείτε το εργαλείο και απευθυνθείτε στον πωλητή του. Τα υλικά της συσκευασίας (πλαστικές σακούλες, φελιζόλ, κτλ.) πρέπει να διατεθούν στους ειδικούς χώρους συλλογής απορριμμάτων και δεν πρέπει να αφήνονται στην κτίνα δράσης των παιδιών, γιατί μπορεί να αποτελέσουν πηγή κινδύνου.

ΠΡΟΟΡΙΣΜΟΣ ΚΑΙ ΧΡΗΣΗ

Αυτός ο **ΑΕΡΟΓΡΑΦΟΣ** σχεδιάστηκε για να χρησιμοποιείται ως **ΠΙΣΤΟΛΙ ΓΙΑ ΕΦΑΡΜΟΦΗ ΠΡΟΣΤΑΤΕΥΤΙΚΩΝ ΚΑΙ ΗΧΟΜΟΝΩΤΙΚΩΝ ΥΛΙΚΩΝ**. Οποιαδήποτε άλλη χρήση θεωρείται ανάρμοστη. Η εταιρεία δε φέρει καμία ευθύνη για ζημίες ή ατυχήματα που οφείλονται σε ανάρμοστη χρήση του πιστολιού χειρός ή σε μη τήρηση των σχετικών οδηγιών ασφαλείας. Σε περίπτωση παραποίησης ή μετατροπής του εργαλείου χωρίς την εξουσιοδότηση του κατασκευαστή, ο τελευταίος απαλλάσσεται από οποιαδήποτε ευθύνη για τυχόν ζημίες που ενδεχομένως προκληθούν.

ΓΕΝΙΚΟΙ ΚΑΝΟΝΕΣ ΑΣΦΑΛΕΙΑΣ

ΚΙΝΔΥΝΟΙ ΛΟΓΩ ΑΝΑΡΜΟΣΤΗΣ ΧΡΗΣΗΣ

- **ΜΗΝ** κατευθύνετε **ΠΟΤΕ** το πιστόλι προς άτομα ή ζώα.
- **ΜΗΝ** υπερβαίνετε **ΠΟΤΕ** τις προτεινόμενες μέγιστες πιέσεις εργασίας.
- Πριν να αποσυναρμολογήσετε, να καθαρίσετε ή να συναρμολογήσετε το πιστόλι, αδειάζετε **ΠΑΝΤΟΤΕ** τον αέρα και τα υλικά βαφής.

ΚΙΝΔΥΝΟΙ ΓΙΑ ΤΗΝ ΥΓΕΙΑ

Πολλά προϊόντα περιέχουν οργανικά διαλυτικά ή χημικές ουσίες που βλάπτουν την υγεία και μπορεί να προκαλέσουν δηλητηριάσεις, εξαιτίας των τοξικών ατμών που εκπέμπουν κατά τον ψεκασμό.Γι' αυτό το λόγο, όταν χρησιμοποιείται το εργαλείο, πρέπει να τηρούνται **ΥΠΟΧΡΕΩΤΙΚΑ** οι εξής κανόνες:

- Διαβάστε **ΠΡΟΣΕΚΤΙΚΑ** τις πληροφορίες που αφορούν τα χαρακτηριστικά των προϊόντων βαφής, πριν από τη χρήση.
- Χρησιμοποιείτε το πιστόλι **ΜΟΝΟ** σε κατάλληλους και καλά αεριζόμενους χώρους.
- Όταν χρησιμοποιείτε το πιστόλι, πρέπει να φοράτε **ΠΑΝΤΟΤΕ** ρούχα κατάλληλα για την προστασία του σώματός σας.
- Πρέπει να φοράτε **ΠΑΝΤΟΤΕ** γάντια, γυαλιά και μάσκες με φίλτρα ενεργού άνθρακα, για την πρόληψη των κινδύνων που προέρχονται από τοξικούς ατμούς ή από την επαφή των εφαρμοζόμενων προϊόντων και των διαλυτικών με το δέρμα ή τα μάτια.

ΚΙΝΔΥΝΟΙ ΑΝΑΦΛΕΞΗΣ ΚΑΙ ΕΚΡΗΞΗΣ

Πολλά προϊόντα περιέχουν πολύ εύφλεκτα οργανικά διαλυτικά ή χημικές ουσίες. Χρησιμοποιείτε το πιστόλι ΜΟΝΟ σε κατάλληλους και καλά αεριζόμενους χώρους.

- Αποφεύγετε τις ενέργειες που θα μπορούσαν να προκαλέσουν πυρκαγιά, π. χ., κάπνισμα, πρόκληση σπινθήρων, ηλεκτρικό ρεύμα, κτλ.
- ΜΗ χρησιμοποιείτε ΔΙΑΛΥΤΙΚΑ από ΑΛΟΓΟΝΩΜΕΝΟΥΣ ΥΔΡΟΓΟΝΑΝΘΡΑΚΕΣ (1.1.1 ΜΕΘΥΛΟΧΛΩΡΙΔΙΟ, ΑΙΘΥΛΟΧΛΩΡΙΔΙΟ, κτλ.), γιατί αντιδρούν χημικά με μερικά μέρη του πιστολιού, προκαλώντας επικίνδυνες εκρήξεις.
- Βεβαιωθείτε ότι όλα τα βερνίκια και τα διαλυτικά που χρησιμοποιείτε είναι συμβατά από χημική άποψη, διαβάζοντας προσεκτικά τις ετικέτες που περιγράφουν τα χημικά χαρακτηριστικά αυτών των προϊόντων.
- Γειώστε το σύστημα βαφής και το αντικείμενο που θέλετε να βάψετε, για να μειωθεί ο κίνδυνος πρόκλησης σπινθήρων λόγω του στατικού ηλεκτρισμού.

ΔΙΑΦΟΡΟΙ ΚΙΝΔΥΝΟΙ

- **ΑΠΑΓΟΡΕΥΕΤΑΙ** η χρήση του πιστολιού για τον ψεκασμό τροφίμων προϊόντων ή φαρμακευτικών ουσιών.
- **ΑΠΑΓΟΡΕΥΕΤΑΙ** η χρήση του πιστολιού στους χώρους όπου λειτουργούν μηχανήματα, όπως π. χ., μεταφορικές ταινίες, ρομπότ, κτλ.

ΤΟΠΟΘΕΤΗΣΗ

Για την ασφαλή χρήση και τη σωστή συντήρησή του, το πιστόλι πρέπει να χρησιμοποιείται μόνο από ειδικά εκπαιδευμένα άτομα. Βεβαιωθείτε ότι το σύστημα παροχής πεπιεσμένου αέρα στέλνει στο πιστόλι καθαρό αέρα, χωρίς υγρασία και λάδια. Αφού αφαιρέσετε τη συσκευασία, βεβαιωθείτε ότι το εργαλείο είναι ακέραιο, ελέγχοντας αν υπάρχουν σημεία που έχουν υποστεί εμφανείς φθορές.

ΚΑΘΑΡΙΣΜΟΣ ΤΟΥ ΠΙΣΤΟΛΙΟΥ

1. Βιδώστε την φιάλη, που διαθέτει σπειρωμένο δακτύλιο, πάνω στην έδρα **(5-6)**, μέχρι το τέλος της διαδρομής.
2. Συνδέστε το σωλήνα παροχής πεπιεσμένου αέρα στο ρακόρ του πιστολιού
3. Πατήστε τη σκανδάλη μέχρις ότου εκρεύσει το προϊόν.
4. Ρυθμίστε την ποσότητα εκροής μέσω του μπροστινού ρυθμιστή **(4-5)**
5. **A/206-SP** - Για να συναρμολογήσετε το σωλήνα εφαρμογής υλικών σε κλειστά σημεία, πρέπει πρώτα να ξεβιδώσετε το μπροστινό μέρος **(3-4-5)** και βιδώστε το σωλήνα με το σπείρωμα

ΚΑΘΑΡΙΣΜΟΣ ΤΟΥ ΠΙΣΤΟΛΙΟΥ

ΠΡΟΣΟΧΗ

Πριν από οποιαδήποτε ενέργεια καθαρισμού του πιστολιού (αερογράφου), αντικαταστήστε τη φιάλη που περιέχει το εφαρμοζόμενο υλικό, τοποθετώντας μία φιάλη καθαρισμού. Στη συνέχεια, πατήστε τη σκανδάλη για να καθαριστούν οι εσωτερικοί οχετοί του πιστολιού. Εκτονώστε την εσωτερική πίεση του πιστολιού και, στη συνέχεια, καθαρίστε το εξωτερικό μέρος του πιστολιού .

ΑΠΑΓΟΡΕΥΕΤΑΙ η συντήρηση του πιστολιού από άτομα που δεν έχουν λάβει τις απαραίτητες πληροφορίες και οδηγίες.
ΑΠΑΓΟΡΕΥΕΤΑΙ η συντήρηση του πιστολιού με χρήση μη γνήσιων ανταλλακτικών.

1. Αντικαταστήστε την άδεια φιάλη με τη γεμάτη όσο το δυνατόν πιο γρήγορα, για να αποφύγετε την σκλήρυνση του υπολείμματος του προϊόντος μέσα στο πιστόλι.
2. Αν στο τέλος της εργασίας υπάρχει ακόμη προϊόν στη φιάλη, ξεβιδώστε την, κλείστε την ερμητικά και καθαρίστε το πιστόλι όπως περιγράφεται παραπάνω.
3. Επαναλάβετε την ίδια διαδικασία μέχρις ότου βγει καθαρό διαλυτικό.
4. Για έναν καλύτερο καθαρισμό, αποσυναρμολογήστε το ακροφύσιο (μπεκ) και βυθίστε το μέσα στο διαλυτικό

ΕΛΑΤΤΩΜΑΤΙΚΗ ΛΕΙΤΟΥΡΓΙΑ

Σε περίπτωση που, μετά από μία μακρόχρονη παύση εργασίας, με τη φιάλη τοποθετημένη, το πιστόλι δεν ψεκάζει κανονικά:
I. Βγάλτε το μπροστινό μπεκ (ακροφύσιο) με ένα εξάγωνο κλειδί και καθαρίστε το καλά.
II. Ελέγξτε αν είναι πολύ φθαρμένο από τη χρήση. Αν είναι όντως φθαρμένο αντικαταστήστε το.

ΠΡΟΕΙΔΟΠΟΙΗΣΕΙΣ

ΣΗΜΕΙΩΣΗ: Καθαρίζετε πάντοτε το πιστόλι με το κατάλληλο προϊόν.
Σε περίπτωση που η φιάλη μείνει κολλημένη στο πιστόλι, μην προσπαθήσετε να την ξεκολλήσετε βίαια, να τη τρυπήσετε ή να τη σπάσετε, αλλά καθαρίστε όλο το γκρουπ με ένα κατάλληλο προϊόν

ΔΙΑΛΥΣΗ ΤΟΥ ΠΙΣΤΟΛΙΟΥ ΒΑΦΗΣ

Πριν από τη διάλυση και την ανακύκλωση του πιστολιού βαφής θα πρέπει να απομακρυνθούν τα υπολείμματα διαλυτικού και βερνικιού.Όλα τα υλικά, από τα οποία είναι κατασκευασμένο, είναι ανακυκλώσιμα. Χωρίστε τα ανάλογα με το είδος τους και τα παραδώστε τα στα ειδικά κέντρα ανακύκλωσης.

FI

Käyttöohjeet ja laitteen huolto

Suoja- ja äänieristysaineiden pistooli

LUE KÄYTTÖOHJE HUOLELLISESTI ENNEN MAALIRUISKUN KOKOONPANOA, KÄYTTÖÄ TAI ENNEN SEN HUOLTOA. SÄILYTÄ KÄYTTÖOHJE MAHDOLLISTA KONSULTOINTIA VARTEN.

YLEISTIETOJA

Tuotteen mukana seuraa käyttöohje, mistä löytyy tärkeää tietoa maaliruiskusta. Ohje on hyvä säilyttää asianmukaisesti mahdollisia kysymyksiä varten. Lue huolellisesti käyttöohjeen varoitukset ja neuvot ennen laitteen käyttöönottoa, asennusta tai sen huoltoa siksi, että ohje sisältää tietoja laitteen turvatoimista ja huollosta. Ainoastaan alan ammattilainen saa käyttää laitetta. Tällöin voidaan taata laitteen käytön ja huollon varmuus. Tästä esitteestä löytyy tiedot, jotka ovat välttämättömiä maaliruiskun asianmukaiselle käytölle. Ne tukevat käyttäjänsä yleisiä teknisiä tietoja. Turvallisuusmääräykset ovat maakohtaisia, mitkä laitteen käyttäjän edellytetään tuntevan ja hänen edellytetään myös soveltavan niitä. Laitteen myyjältä saa lisätietoja. Tuotteen tekniseen palveluun tai huoltoon valtuutetut alan yritykset antavat lisätietoja tai myös apua erikoisongelmiin.

ENNEN KÄYTTÖÄ

Ennen käyttöönottoa on tarkistettava, onko kone kuljetuksen aikana vaurioitunut. Vahinkotapauksessa on otettava välittömästi yhteys myyjään. Pakkausmateriaali (muovipussit, polystyreenimuovi jne.) on toimitettava niiden jätekäsittelyyn tarkoitetulle jäteasemalle. Katso, ettei pakkausmateriaali joudu lasten ulottuville.

KÄYTTÖTARKOITUS

RUISKUPISTOOLI on tarkoitettu SUOJA- JA ÄÄNIERISTYSAINEIDEN RUISKUTUKSEEN. Kaikki muu käyttö on sopimatonta.. Valmistaja ei ota vastuuta vaurioista tai onnettomuuksista, jotka johtuvat käsikäyttöisen pistoolin epäasianmukaisesta käytöstä tai turvallisuusmääräysten noudattamatta jättämisestä. Kaikki ilman valmistajan lupaa laitteeseen tehdyt muutokset vapauttavat valmistajan vastuusta vaurioissa, jotka johtuvat mainituista muutoksista tai liittyvät niihin.

YLEISET TURVALLISUUSMÄÄRÄYKSET

VÄÄRINKÄYTÖSTÄ JOHTUVAT VAARAT

- Maaliruiskua ei saa suunnata ihmisiä tai eläimiä päin.
- Suositeltuja max. arvoja, jotka koskevat painetta, on noudatettava.
- Ennen laitteen osiin purkamista, puhdistusta tai kokoonpanoa on varmistettava, että paineilma on kytketty pois päältä.

TERVEYDEN VAARATEKIJÄT

Useissa maalaustarvikkeissa on orgaanisia liuotinaineita tai muita terveydelle vaarallisia kemiallisia yhdisteitä, mitkä voivat maalauksen yhteydessä aiheuttaa myrkyllisiä kaasuja.
Seuraavien ohjeiden noudattaminen on **välttämätöntä.**

- Lue **huolellisesti** tuotetta koskevat tekniset toimintaohjeet ennen laitteen käyttöönottoa
- Käytä maaliruiskua **ainoastaan** hyvin ilmastoiduissa tiloissa.
- Käytä **aina** suojavaatteita
- Käytä **aina** käsineitä, suojalaseja ja aktiivihiilifiltteriä suun edessä. Täten vältyt hengittämästä sisään vaarallisia kaasuja eikä maalausaineet ja liuottimet joudu ihon tai silmien kanssa kosketuksiin

PALO- JA RÄJÄHDYSVAARAT

Monet maalausaineet sisältävät orgaanisia liotinaineita tai erittäin paloherkkiä kemiallisia yhdisteitä. Käytä maaliruiskua ainoastaan asiallisissa hyvin ilmastoiduissa tiloissa.

- Vältä paloalttiita tilanteita. Esim. tupakanpoltto voi aiheutta kipinöitä ja on ehdottomasti kielletty. Tarkista, että sähkölaitteet ovat kunnossa.
- Älä käytä halogenoituja hiilivetyjä sisältäviä liuotinaineita (1.1.1 metyylitrikloridi, etyylikloridi jne.), koska ne aiheuttavat yhdessä maaliruiskussa käytettyjen valmistusaineiden kanssa kemiallisia reaktioita ja näin ollen vaarallisia räjähdyksiä.
- Varmista, että maalausaineita ja liuottimia voidaan sekoittaa keskenään vertaamalla turvallisuusmääräyksiä tuotteessa mainittuihin teknisiin tietoihin.
- Maadoita sekä hiekkapuhalluslaite että hiekkapuhallettava esine estääksesi staattisesta sähköstä johtuvien kipinöiden syntymisen.

MUUT VAARAT

- Maaliruiskun käyttö elintarvike- tai lääkeaineisiin on ehdottomasti kielletty
- Maaliruiskun käyttö on ehdottomasti kielletty hihnakuljettimien, robottien jne. laitteiden käytön aikana.

MAALIRUISKUN ASENNUS

Ainoastaan asiaankuuluvat tiedot omaavat henkilöt saavat käyttää maaliruiskua, jotta voidaan taata käytön varmuus ja huolto. Varmista, että maaliruiskuun käytettävä ilma on vapaa epäpuhtauksista, sellaisista kuin esim.vesi ja öljy. Ennen käyttöä on myös tarkistettava, onko laite kuljetuksen yhteydessä vaurioitunut.

MAALIRUISKUN KÄYTTÖ

1. Ruuvaa kierrerenkaalla varustettu patruuna tukeen **(5-6)** pohjaan asti.
2. Liitä paineilmaletku maalauspistooliin.
3. Käytä vipua, kunnes tuotetta alkaa tulla ulos.
4. Säädä ulostulevan tuotteen määrää etusäätimellä **(4-5)**.
5. **A/206-SP** - Asenna kotelojen putki irrottamalla etuosa **(3-4-5)** ja ruuvaamalla liittimellä varustettu putki kiinni.

MAALIRUISKUN PUHDISTUS

VAROITUS

Vaihda suoja-ainepatruuna puhdistusainepatruunaan aina ennen ruiskupistoolin puhdistusta. Puhdista ruiskupistoolin sisäputket vipua käyttämällä. Poista ruiskupistoolin sisäinen paine ja puhdista pistoolin ulkopuoli.

ON KIELLETTYÄ huoltaa pistoolia, ellei tehtävään ole saatu asianmukaista ohjeistusta ja perehdytystä.
ON KIELLETTYÄ huoltaa pistoolia muutoin kuin alkuperäisiä varaosia käyttämällä.

1. Vaihda tyhjä patruuna täyteen aina mahdollisimman nopeasti, ettei jäljelle jäänyt tuote kovetu pistoolin sisälle.
2. Jos tuotetta jää käytön jälkeen patruunaan, ruuvaa patruuna irti, sulje se ja puhdista pistooli yllä annettujen ohjeiden mukaan.
3. Toista toimenpidettä, kunnes ulostuleva liuotin on puhdasta.

Suorita tarkempi puhdistus poistamalla ulkoinen suutin ja upottamalla se liuottimeen.

VIALLINEN TOIMINTA

Jos patruuna on jätetty pistooliin pitkän tauon ajaksi eikä pistoolin suihku ole sen jälkeen tasainen:
I. Poista etusuutin kuusioavaimella ja puhdista se huolellisesti.
II. Tarkista, ettei se ole kulunut käytössä. Vaihda kulunut suutin.

VAROITUKSIA

HUOM. Puhdista pistooli aina asianmukaisella tuotteella.
Jos pullo juuttuu kiinni pistooliin, älä yritä irrottaa sitä väkisin tai rikkoa tai lävistää sitä, vaan upota kokonaisuus sopivaan puhdistustuotteeseen.

MAALIRUISKUN JÄTEKÄSITTELY

Poista maaliruiskusta kaikki maalinjätteet huolellisesti ennen sen jätelajittelua. Laitteessa käytetyt aineet ovat kierrätettävissä ja ne on lajiteltava aineosien mukaan niille tarkoitettuja lajitteluasemia varten.

HU

Használati és Karbantartási Utasítás

Dukkozópisztoly védő és hangszigetelő kezelésekhez

A SAJÁT ÉS MÁSOK BIZTONSÁGA ÉRDEKÉBEN OLVASSA EL FIGYELMESEN EZT A HASZNÁLATI UTASÍTÁST A FESTESZÓRÓPISZTOLY ÖSSZESZERELÉSE, HASZNÁLATBAVÉTELE ÉS KARBANTARTÁSA ELŐTT. EZT A HASZNÁLATI UTASÍTÁST BÁRMILYEN JÓVÖBENI SZÜKSÉG ESETÉRE MEG KELL ŐRIZNI.

ÁLTALÁNOS SZABÁLYOK

Jelen használati utasítás azon termék kiegészítő részét képezi, amelyhez mellékelik és minden jövőbeni szükség esetére meg kell őrizni.Olvassa el figyelmesen a jelen használati utasítás figyelmeztetéseit és útmutatásait az összeszerelés, működésbehelyezés, beállítás és karbantartás megkezdése előtt mivel fontos tájékoztatást ad a HASZNÁLATI BIZTONSÁGOT és KARBANTARTÁST illetően. A biztonságos használathoz és helyes karbantartáshoz a pisztolyt csak megfelelő felkészültséggel rendelkező kezelő használhatja. Jelen használati utasítás információi a pisztoly és az alkatrészei helyes használatához szükségesek és a munkára beosztott személyzet normál műszaki ismerteit egészítik ki. A jelen használati utasításban feltüntetett biztonsági szabályok a termék felhasználási országában érvényben lévő biztonsági szabályokat egészítik ki, melyeket a munkára beosztott személyeznek ismernie és alkalmaznia kell.. További információért vagy különleges problémák megoldásáért forduljon a műszaki segítségnyújtásra és a termék karbantartására feljogosított márkaszervizekhez.

KICSOMAGOLÁS

Kicsomagolás után győződjön meg arról, hogy a termék ép-e; ellenőrizze, hogy nincsenek-e rajta szemmel látható sérülések. Kétség esetén ne vegye használatba a készüléket és forduljon azonnal a viszonteladójához. A csomagolóanyag egyes darabjait (műanyag zacskók, polisztirol, stb.) a megfelelő begyűjtő helyen kell leadni és nem szabad gyermekek által elérhető helyen hagyni, mivel veszély tárgyát képezhetik.

RENDELTETÉS ÉS HASZNÁLAT

Ezt a **DUKKOZÓPISZTOLYT VÉDŐ ÉS HANGSZIGETELŐ KEZELÉSEKHEZ VALÓ** használatra gyártották és minden ettől eltérő célra történő alkalmazása helytelennek minősül. A termék minden más célra történő használata helytelennek tekintendő. A gyártó cég minden felelősséget elhárít a kézi pisztoly helytelen használatából és a biztonsági előírások betartásának elmulasztásából eredő károkért és balesetekért. A gyártó cég minden felelősséget elhárít a kézi pisztoly helytelen használatából és a biztonsági előírások betartásának elmulasztásából eredő károkért és balesetekért.

ÁLTALÁNOS BIZTONSÁGI UTASÍTÁSOK

HELYTELEN HASZNÁLATBÓL ADÓDÓ VESZÉLYEK

- **SOHA NE** tartsa a pisztolyt emberi test vagy állatok felé.
- **SOHA NE** lépje túl az ajánlott maximális működési nyomást.
- Mielőtt a festékszórópisztolyt szétszereli, tisztítja vagy újra összeszereli gondoskodjon **MINDIG** a levegő nyomásának valamint a lakkozóanyag kiereszt éséről.

EGÉSZSÉGRE KÁROS VESZÉLYEK

Sok termék szerves oldószert vagy az egészségre káros vegyszereket tartalmaz, melyek mérgezést okozhatnak a fúvás alatt kibocsátott mérgező gőzök belélegzése miatt.
Ezért használat közben **KÖTELEZŐ** néhány utasítást betartani:

- Olvassa el **FIGYELMESEN** a felhasználandó termékek műszaki lapját még mielőtt azokat használatba venné.
- A festékszórópisztolyt **CSAK** megfelelő helyen vagy jól szellőző helyiségekben használja.
- Használat közben hordjon **MINDIG** megfelelő védőöltözetet a test védelme érdekében.
- Használjon **MINDIG** kesztyűt, szemüveget és aktív szén szűrővel rendelkező álarcot, hogy megelőzze a mérgező gőzök által vagy a termék és oldószerek bőrrel vagy szemmel történő érintkezése által okozható veszélyeket

TŰZ- ÉS ROBBÁNÁSVESZÉLY

Sok termék igen gyúlékony oldószereket vagy vegyszereket tartalmaz. A dukkozópisztolyt CSAK megfelelő helyeken vagy jól szellőző helyiségekben használja.

- Kerüljön minden olyan helyzetet, mely tűzkiütést okozhat mint például dohányzás, szikra vagy bármilyen elektromos veszély képzése.
- NE használjon HALOGÉNEZETT SZÉNHIDROGÉN OLDÓSZEREKET (1.1.1 METIL TRIKLORID , ETIL KLORID stb.) mivel a pisztoly bizonyos részeivel vegyi reakcióra léphetnek és veszélyes robbanásokhoz vezethetnek.
- Győződjön meg arról, hogy valamennyi használt festőanyag és oldószer egymás között vegyileg kompatibilis legyen. Ezt a termékek biztonsági műszaki táblázatainak összehasonlításával végezheti el.
- Földelje mind a lakkozó gépet mind a lakkozandó tárgyat, hogy csökkentse a sztatikus elektromosságnak betudható szikrák veszélyét.

EGYÉB VESZÉLYEK

- **TILOS** a pisztolyt élelmiszerre vagy gyógyszerekre való fúváshoz használni.
- **TILOS** a pisztolyt olyan gépek munkaterületén használni mint például szállítószalagok, robotok, stb, mialatt azok működésben vannak.

ÖSSZESZERELÉS

A biztonságos használat és helyes karbantartás érdekében a pisztolyt csak megfelelő felkészültséggel rendelkező kezelő használhatja. Ellenőrizze, hogy a levegőt biztosító berendezés, melyre a festékszórópisztolyt kötik mindig víz és olaj szennyeződésektől mentes szűrt levegőt biztosítson. Miután a csomagolóanyagot eltávolította, győződjön meg a készülék épségéről úgy, hogy ellenőrzi nincsenek-e rajta szemmel látható sérülések.

HASZNÁLAT

1. Csavarja a menetes pánttal rendelkező body-t a **(5-6)**-os tartóelemre egészen ütközésig.
2. Kösse a sűrített levegő tápcsövét a festékszórópisztoly csatlakozójához
3. Húzza meg a kart a termék kiereszt éséig.
4. A kieresztett mennyiséget a **(4-5)**-os előlső szabályozóval szabályozhatja.
5. **A/206-SP** - Az üreges részekhez való cső felszerelése előtt a (**3-4-5)**-os elülső részt le kell csavarni és ezt követően felcsavarni a csatlakoztatott csövet.

A KÉSZÜLÉK TISZTÍTÁSA

FIGYELEM

A dukkozópisztolyon történő bármilyen tisztítási művelet kezdete előtt a védőszert tartalmazó body-t cserélje ki egy tisztítószert tartalmazó body-val. Végezze el a dukkozópisztoly belső járatainak tisztítását úgy, hogy a kart meghúzza. Vezesse ki a dukkozópisztoly belsejében lévő nyomást és a pisztoly külső részének tisztításával fejezze be az eljárást.

TILOS a festékszórópisztoly karbantartását olyan személyzetre bízni, aki nem rendelkezik megfelelő ismeretekkel.
TILOS a pisztoly karbantartását végezni nem eredeti cserealkatrészek felhasználásával..

1. Az üres body telivel történő cseréjét végezze mindig a lehető leggyorsabban, hogy elkerülje a dukkozópisztolyban lévő termékmaradvány megkeményedését.
2. Ha a használat végén még marad termék a body-ban, csavarja azt le, zárja le és a fentiekben leírtak alapján tisztítsa meg a pisztolyt.
3. Ismételje meg a műveletet egészen addig, amíg tiszta oldószer nem távozik.
4. A még gondosabb tisztításhoz vegye le a külső fúvókát és merítse az oldószerbe

HIBÁS MŰKÖDÉS

Ha felhelyezett body mellett hosszabb ideig nem használta a dukkozópisztolyt és az nem fúj szabályosan:
I. Távolítsa el egy hatszögkulccsal az elülső fúvókát és tisztítsa gondosan meg.
II. Ellenőrizze, hogy nincs-e használat következtében elkopva. Ez utóbbi esetben cserélje ki.

FIGYELMEZTETÉSEK

Jól jegyezze meg: A dukkozópisztolyt mindig megfelelő termékkel tisztítsa.
Ha a palack a dukkozópisztolyhoz ragad, ne próbálja erővel eltávolítani, széttörni vagy kifúrni, hanem merítse az egészet egy megfelelő tisztítószerbe.

A FESTÉKSZÓRÓPISZTOLY MŰKÖDÉSEN KÍVÜL HELYEZÉSE

A dukkozópisztoly selejtezéséhez, annak mindennemű oldószer- vagy termékmaradványtól mentesnek kell lenni. A gyártáshoz használt anyagok teljes mértékben újra felhasználhatóak, melyeket típusonként kell szétbontani majd pedig a megfelelő begyűjtő helyeken selejtezni.

ET

Kasutus- ja hooldusjuhend

Kaitsetöötluseks ning heli-isolatsioonitöödeks kasutatav püstol

OHUTUSE HUVIDES LUGEGEGE ENNE PULVERISAATORI PAIGALDAMIST, KASUTAMISE ALUSTAMIST VÕI HOOLDAMIST TÄHELEPANELIKULT LÄBI KÄESOLEVAS KASUTUSJUHENDIS OLEVAD JUHISED. SÄILITAGE KÄESOLEV KASUTUSJUHEND TULEVIKUS TEHTAVATE HOOLDUSTÖÖDE TARVIS.

ÜLDINE INFORMATSIOON

Käesolev kasutusjuhend on tootega kaasnev lisaosa, mis peab olema säilitatud tulevikus tehtavate hooldustööde tarvis. Lugege enne seadme paigaldamist, kasutamise alustamist, reguleerimist või hooldamist tähelepanelikult läbi käesolevas kasutusjuhendis olevad hoiatused ja juhised kuna need annavad tähtsaid juhendeid OHUTU KASUTAMISE ja HOOLDUSE kohta. Ohutu kasutamise ja korrektse hoolduse tagamiseks peab püstolit kasutama ainult vastava väljaõppe saanud personal. Kasutusjuhendis olevad informatsioonid on vajalikud püstoli ja selle osade õigeks kasutamiseks ning täiendavad töötajate poolt varem omandatud tehnilisi teadmisi. Juhendis olevad ohutusnõuded täiendavad nõudeid, mis kehtivad seadme kasutusel olevates riikides ja mida töötajad peavad tundma ja järgima. Lisainformatsiooni või eriliste probleemide lahendamiseks pöörduge volitatud teeninduskeskuse poole seadme tehniline abi või hoolduse saamiseks.

PAKENDI EEMALDAMINE

Kontrollige peale pakendi eemaldamist, et seadmel ei ole nähtavaid kahjustusi. Kahtluse korral ärge kasutage seadet ning võtke kohe ühendust toote turustajaga. Pakkematerjalid (kilekotid, vahtplastosad jne.) tuleb utiliseerida vastavates jäätmekogumiskohtades. Ärge jätke pakkematerjale lastele kättesaadavasse kohta, kuna need on potentsiaalsed ohuallikad.

OTSTARVE JA KASUTAMINE

Käesolev **AEROGRAAF** on mõeldud kasutamiseks **KAITSETÖÖTLUSEKS JA HELI-ISOLATSIOONITÖÖDEKS**, igasugused muud kasutusviisid on lubamatud.Tootja ei vastuta käsipüstoli ebaõige kasutamise või ohutusnõuetest mittekinnipidamise tagajärjel tulenevate kahjustuste või õnnetuste eest. Mistahes seadmele tehtud muudatuste korral, mis ei ole enne tootja poolt volitatud, vabastavad tootja vastutuse nendest tulenevate kahjude eest.

ÜLDISED OHUTUSNÕUDED

ASJATUNDMATUST KASUTAMISEST TULENEVAD OHUD

- **ÄRGE** sihtige **IIAL** püstolit isikute või loomade suunas
- **ÄRGE** ületage **IIAL** tööks soovitatavaid maksimaalrõhkusid
- Enne pulverisaatori lahti võtmise, puhastamise või tass kokku panemise juurde asumist vabastage seade ALATI õhurõhust ja värvivatest materjalidest.

OHT TERVISELE

Paljud värvimisel kasutatavad tooted sisaldavad tervisele kahjulikke orgaanilisi lahusteid või keemilisi aineid, mis võivad põhjustada mürgistusi pihustamise ajal eralduvate toksiliste aurude tõttu.
Püstoli kasutamisel on **KOHUSTUSLIK** järgida alltoodud juhiseid:

- Enne seadme kasutamist tutvuge TÄHELEPANELIKULT kasutatavate toodete tehniliste näitajatega
- Kasutage pulverisaatorit AINULT vastavates spetsiaalselt kohandatud paikades või korralikult õhutatud ruumides
- Püstoli kasutamisel kandke **ALATI** vastavat riietust keha kaitsmiseks
- Kandke ALATI vastavaid kindaid, prille ja aktiivsöefiltritega maske, et hoida ära võimalikke kahjustusi, mida võivad tekitada toksilised aurud või värvainete ja lahustite kokkupuutumine naha või silmadega

TULEKAHJU- NING PLAHVATUSOHT

Paljud värvimisel kasutatavad tooted sisaldavad orgaanilisi lahusteid või keemilisi aineid, mis on väga kergesti süttivad. Kasutage pulverisaatorit AINULT vastavates spetsiaalselt kohandatud paikades või korralikult õhutatud ruumides.

- Vältige igasuguseid tegevusi, mis võiksid põhjustada tule süttimist (nt. suitsetamine), tekitada sädemeid või teisi elektrilisi ohte.
- EI TOHI kasutada HALOGEENITUD SÜSIVESINIK LAHUSTEID (1.1.1 TRIKLOROMETAAN, KLOROETAAN jne.), kuna need võivad põhjustada keemilisi reaktsioone mõnede püstoli materjalidega tekitades ohtlikke plahvatusi
- Veenduge, et kõik kasutatavad värvimistooted ning lahustid oleksid teineteise suhtes keemiliselt sobivad, selleks võrrelge vastavate toodete ohutusnäitajaid
- Staatilisest elektrist põhjustatud sädemete ohu vähendamiseks maandage nii värvimisseade kui ka värvitav objekt

TEISED OHUD

- **ON KEELATUD** püstoli kasutamine toiduainete või ravimite pihustamiseks
- **ON KEELATUD** püstoli kasutamine tööpiirkondades järgnevate seadmete funktsioneerimise ajal: liikuvad alused, robotid, jne.

PAIGALDAMINE

Ohutu kasutamise ja hoolduse tagamiseks peab püstolit kasutama ainult vastava kooliituse saanud töötaja. Veenduge, et pulverisaatoriga ühendatud õhuseade varustaks masinat alati puhta filtreeritud õhuga. Peale pakendi eemaldamist veenduge selles, et seade on kahjustamata, kontrollides, et osadel

RUS

Руководство по эксплуатации и техническому обслуживанию

Пистолет для нанесения защитной и звукоизолирующей обработки

ДЛЯ ВАШЕЙ БЕЗОПАСНОСТИ ВНИМАТЕЛЬНО ОЗНАКОМЬТЕСЬ С ДАННЫМИ ИНСТРУКЦИЯМИ ПЕРЕД НАЧАЛОМ УСТАНОВКИ, ЭКСПЛУАТАЦИИ ИЛИ ТЕХНИЧЕСКОГО ОБСЛУЖИВАНИЯ ПИСТОЛЕТА-КРАСКОРАСПЫЛИТЕЛЯ. СЛЕДУЕТ СОХРАНИТЬ ДАННОЕ РУКОВОДСТВО ДЛЯ ЛЮБЫХ ВОЗМОЖНЫХ СПРАВОК.

ОБЩИЕ СВЕДЕНИЯ

Данное издание является неотъемлемой частью изделия, к которому оно прилагается, и должно быть сохранено для любых возможных справок. Внимательно ознакомьтесь с предупреждениями и инструкциями, содержащимися в данном руководстве, перед началом установки, перед запуском, регуляцией или перед осуществлением технического обслуживания, так как в данных инструкциях приводятся важные рекомендации, касающиеся БЕЗОПАСНОСТИ, ЭКСПЛУАТАЦИИ и ТЕХНИЧЕСКОГО ОБСЛУЖИВАНИЯ. Для безопасной эксплуатации и правильного технического обслуживания пистолет должен использоваться только теми рабочим, которые имеют надлежащую подготовку. Сведения, приведенные в данном издании, необходимы для правильного использования пистолета и его компонетов и дополняют обычные знания рабочих о технической информации. Правила безопасности, описанные в данном руководстве, дополняют нормы по безопасности, действующие в стране использования изделия, которые должны быть доведены до сведения и применяться всеми рабочими. Для дополнительной информации или решения специальных трудностей обращайтесь в уполномоченные центры технической помощи и обслуживания изделий.

РАСПАКОВКА

Сняв упаковку, убедитесь в целостности изделия, зрительно проверяя наличие поврежденных частей, в случае сомнений не использовать аппарат и незамедлительно обратиться к вашему поставщику. Элементы, составляющие упаковку (целлофановые пакеты и т.д.) должны быть сложены в специальных местах и не должны быть оставлены в зонах, доступных детям, так как данные элементы являются потенциальным источником опасности.

НАЗНАЧЕНИЕ И ЭКСПЛУАТАЦИЯ

Данный АЭРОГРАФ был сконструирован для использования в качестве ПИСТОЛЕТА ДЛЯ НАНЕСЕНИЯ ЗАЩИТНОЙ И ЗВУКОИЗОЛИРУЮЩЕЙ ОБРАБОТКИ, любое иное его использование считается несоответствующим. Фирма снимает с себя любую ответственность за ущерб или несчастные случаи, вызванные применением ручного пистолета не по назначению или несоблюдением указаний по технике безопасности. Любое вмешательство в конструкцию аппарата или его модификация без предварительного разрешения снимает с производителя всякую ответственность за ущерб, вызванный вышеуказанными действиями..

ОБЩИЕ ПРЕДУПРЕЖДЕНИЯ ПО БЕЗОПАСНОСТИ

РИСК ИЗ-ЗА НЕСООТВЕТСТВУЮЩЕГО ИСПОЛЬЗОВАНИЯ

- **НИКОГДА НЕ** направлять пистолет на людей или животных.
- **НИКОГДА НЕ** превышать максимальное рекомендуемое рабочее давление.
- Перед осуществление разборки, чистки или повторной сборки пистолета-краскораспылителя следует **ВСЕГДА** выпустить давление воздуха и красящие вещества.

ОПАСНОСТЬ ДЛЯ ЗДОРОВЬЯ

Многие вещества содержат вредные для здоровья органические растворители или химические компоненты, которые могут вызвать отравление токсичными испарениями, образующимися в процессе разбрызгивания. Следовательно в процессе эксплуатации **НЕОБХОДИМО** соблюдать некоторые рекомендации:

- Перед эксплуатацией **ВНИМАТЕЛЬНО** ознакомиться с техническими карточками применяемых веществ.
- Использовать пистолет **ТОЛЬКО** в надлежащих зонах или в хорошо проветриваемых помещениях.
- В процессе эксплуатации пистолета **ВСЕГДА** носить надлежащие приспособления для защиты тела.
- **ВСЕГДА** надевать защитные перчатки, очки и маски с фильтром с активированным углем во избежание отравления токсичными испарениями или попадания на кожу и в глаза веществ и растворителей.

ОПАСНОСТЬ ВОЗГОРАНИЯ И ВЗРЫВА

Многие вещества содержат высокогорючие органические растворители или химические компоненты. Использовать аэрограф ТОЛЬКО в специальных зонах или хорошо проветриваемых помещения.

- Избегать любого действия, которое может вызвать пожар, такого как курение, искры или любую электрическую опасность.
- НЕ использовать РАСТВОРИТЕЛИ С ГАЛОГЕНИРОВАННЫМИ УГЛЕВОДОРОДАМИ (1.1.1 ТРИХЛОРИД МЕТИЛА, ЭТИЛХЛОРИД и т.д.) так как они вступают в химические реакции с некоторыми материалами, составляющими пистолет, вызывая опасные взрывы.
- Проверьте, чтобы все используемые красящие вещества и растворители были химически совместимы, производя перекрестный контроль по техническим карточкам безопасности этих веществ.
- Заземлить как красящий аппарат, так и окрашиваемый предмет во избежание риска озникновения искр от статического электричества

ПРОЧИЕ РИСКИ

- **ЗАПРЕЩАЕТСЯ** использовать пистолет для распыления пищевых продуктов или медикаментов.
- **ЗАПРЕЩАЕТСЯ** использовать пистолет в зонах работы такого оборудования как конвейеры, роботы и т.д. в процессе их функционирования.

УСТАНОВКА

Для безопасной эксплуатации и правильного технического обслуживания пистолет должен использоваться только рабочими, имеющими надлежащую подготовку. Проверить, чтобы система подачи воздуха, к которой подсоединяется пистолет, всегда подавала воздух, фильрованный от нечистот, воды и масла. Сняв упаковку, убедиться в целостности аппарата, зрительно проверяя наличие поврежденных частей.

ЭКСПЛУАТАЦИЯ

1. Привинтить баллон, оснащенный резьбовой гайкой, к основанию **(5-6)** до упора.
2. Подсоединить шланг подачи сжатого воздуха к патрубку пистолета.
3. Нажать на рычаг до выхода вещества.
4. Отрегулировать объем выхода вещества при помощи переднего регулятора **(4-5)**.
5. **A/206-SP** - Для установки трубки для заполнения пустот в коробках вначале необходимо отвинтить переднюю часть **(3-4-5)** и привинтить трубку с соединением.

ЧИСТКА АППАРАТА

ВНИМАНИЕ

Перед осуществлением какой-либо операции по чистке аэрографа заменить баллон с обрабатывающим веществом на баллон с моющим веществом. Затем произвести чистку внутренних каналов аэрографа, нажав на рычаг. Выпустить давление из аэрографа и завершить внешнюю чистку пистолета.

ЗАПРЕЩАЕТСЯ осуществлять техническое обслуживание пистолета, если уполномоченный персонал не получил надлежащие инструкции.
ЗАПРЕЩАЕТСЯ выполнять обслуживание пистолета, если не применяются фирменные запасные части.

1. Всегда производить замену пустого баллона на новый как можо быстрее во избежание затвердевания остатков вещества внутри пистолета.
2. Если по окончании обработки в баллоне остается вещество, отвинтить баллон и произвести чистку пистолета, как описано выше.
3. Повторить операцию по чистке вплоть до выхода чистого растворителя.
4. Для более тщательной чистки снять внешнюю форсунку и погрузить ее в растворитель.

НЕИСПРАВНОЕ ФУНКЦИОНИРОВАНИЕ

Если после длительного простоя с привинченным баллоном пистолет не будет разбрызгивать вещество надлежащим образом:

I. Снять переднюю форсунку при помощи шестигранного ключа и тщательно прочистить ее.
II. Проверить, чтобы форсунка не была изношена, в этом случае произвести ее замену.

ПРЕДУПРЕЖДЕНИЯ

Примечание: Всегда прочищать пистолет надлежащим моющим веществом.
Если баллон приклеется к пистолету, не пытайтесь отсоединить его силой, сломать или продырявить. Погрузить узел полностью в подходящее моющее вещество.

УТИЛИЗАЦИЯ ПИСТОЛЕТА-КРАСКОРАСПЫЛИТЕЛЯ

Для утилизации аэрографа необходимо, чтобы он был очищен от всех остатков вещества или растворителей. Материалы, из которых изготовлен пистолет, являются полностью утилизируемыми и должны быть разделены по типам и сданы с соответствующие центры сбора.

LT

Naudojimo ir Priežiūros Instrukcija

Pistoletas apsauginėms ir garso izoliacinėms medžiagoms purkšti

SAUGOS SUMETIMAIS, PRIEŠ ĮRENGIANT, NAUDOJANT AEROGRAFĄ AR ATLIEKANT JO TECHNINĘ PRIEŽIŪRĄ, ATIDŽIAI PERSKAITYTI ŠIUOS NURODYMUS. ŠI KNYGELĖ TURI BŪTI IŠSAUGOTA BET KOKIOMS TOLIMESNĖMS KONSULTACIJOMS.

BENDRAS APRAŠYMAS

Ši knygelė yra neatsiejama produkto, prie kurio ji pridedama, dalis ir turi būti išsaugoma tolimesnėms konsultacijoms. Atidžiai perskaityti šios knygelės įspėjimus ir instrukcijas prieš pradedant bet kokius instaliavimo, naudojimo, reguliavimo arba priežiūros darbus, nes žemiau pateikiamos svarbios nuorodos SAUGAUS NAUDOJIMO ir PRIEŽIŪRA temomis. Saugiam naudojimui ir taisyklingai priežiūrai, pistoletą turi naudoti tik atitinkamą pasiruošimą turintis operatorius. Šioje knygelėje pateikta informacija yra reikalinga taisyklingam pisloteto ir jo komponentų naudojimui ir papildo įprastas operatorių technines žinias. Saugumo reikalavimai, pateikti šioje knygelėje, papildo produkto naudojimo šalyje galiojančius saugumo reikalavimus, kuriuos operatoriai privalo žinoti bei jų laikytis. Dėl išsamesnės informacijos arba iškilusių ypatingų problemų kreiptis į įgaliotus produkto techninio aptarnavimo ir priežiūros centrus.

IŠPAKAVIMAS

Išpakavus įsitikinti, ar prietaisas vientisas, patikrinti, ar atskiros jo dalys nėra akivaizdžiai pakenktos, iškilus abejonėms, nenaudoti prietaiso, bet iš karto kreiptis į pardavimo įmonę. Atskiri įpakavimo elementai (plastikiniai maišeliai, polistirolas, ir t.t.) turi būti pristatyti į specializuotus jų surinkimo centrus, jie negali būti palikti vaikams pasiekiamose vietose, nes yra potencialūs pavojaus šaltiniai.

PASKIRTIS IR NAUDOJIMAS

Šis **AEROGRAFAS** buvo sukurtas, kad būtų naudojamas kaip **PISTOLETAS APSAUGINĖMS IR GARSO IZOLIACINĖMS MEDŽIAGOMS PURKŠTI**. Jo naudojimas bet kuriai kitai paskirčiai turi būti laikomas netinkamu. Įmonė apsiriboja nuo bet kokios atsakomybės dėl nuostolių ar nelaimingų atsitikimų, patirtų dėl rankinio pistoleto naudojimo ne pagal paskirtį arba dėl nurodymų, susijusių su darbo sauga, nesilaikymu. Bet koks prietaiso sugadinimas arba jo modifikacija, iš anksto nesuderinta su gamintoju, atleidžia gamintoją nuo bet kokios atsakomybės už nuostolius, patirtus ar susijusius su minėtais veiksmais.

BENDRIEJI SAUGUMO NURODYMAI

RIZIKA, SUSIJUSI SU NAUDOJIMU NE PAGAL PASKIRTĮ

- **NIEKADA** nenukreipinėti pistoleto žmogaus kūno ar gyvūnų kryptimi
- **NIEKADA** neviršyti nurodyto maksimalaus darbo slėgio
- Prieš atliekant aerografo išmontavimo, valymo ar surinkimo veiksmus, **VISADA** išleisti oro slėgį ir dažymo medžiagas.

PAVOJUS SVEIKATAI

Daugelio dažymo produktų sudėtyje yra sveikatai kenksmingų organinių tirpiklių arba cheminių produktų, kurie gali sukelti apsinuodijimus dėl purškimo metu išleidžiamų toksiškų garų.
Naudojimo metu **PRIVALOMA** laikytis kai kurių nurodymų:

- Prieš naudojimą **ATIDŽIAI** perskaityti naudojamų produktų techninių duomenų lapus
- Aerografą naudoti **TIK** tinkamose vietose arba gerai vėdinamose patalpose.
- Pistoleto naudojimo metu **VISADA** dėvėti apsauginę aprangą, pritaikytą kūno dalių apsaugai
- **VISADA** mūvėti pirštines, nešioti akinius ir kaukes su aktyvintųjų anglių filtrais, kad būtų išvengta rizikos, kurią sukelia toksiški garai arba dažymo produktų ir tirpiklių patekimas ant odos arba į akis.

GAISRO IR SPROGIMO PAVOJAI

Daugelio dažymo produktų sudėtyje yra ypač degių organinių tirpiklių arba cheminių produktų. Aerografą naudoti TIK tinkamose vietose arba gerai vėdinamose patalpose.

- Vengti bet kokių veiksmų, galinčių sukelti gaisrus, kaip antai rūkymo, kibirkščių arba bet kokių elektros pavojų sukėlimo.
- NEnaudoti HALOGENINTŲ ANGLIAVANDENILIŲ TIRPIKLIŲ (1.1.1. METILO TRICHLORIDO, ETILO CHLORIDO ir t. t.), nes jie chemiškai reaguoja su kai kuriomis pistoleto medžiagomis, sukeldami pavojingus sprogimus.
- Įsitikinti, kad visi naudojami dažymo produktai ir tirpikliai yra chemiškai suderinami, atliekant kryžminį produktų saugos duomenų lapų sulyginimą.
- Įžeminti ir dažymo prietaisą, ir dažomą daiktą, kad būtų sumažintas dėl elektrostatinių iškrovų atsirandančių kibirkščių pavojus.

KITI PAVOJAI

- **DRAUDŽIAMA** naudoti pistoletą maisto arba medicinos produktų purškimui.
- **DRAUDŽIAMA** naudoti pistoletą įvairių įrengimų, tokių kaip konvejeriai, robotai, ir t.t. jų eksploatavimo metu

INSTALIAVIMAS

Saugiam naudojimui ir taisyklingai priežiūrai pistoletą turi naudoti tik pakankamą pasiruošimą turintis operatorius. Patikrinti, kad oro įrenginys, prie kurio prijungiamas aerografas, visada tiektų orą, išvalytą nuo vandens ir alyvos nešvarumų. Išpakavus įsitikinti, ar prietaisas vientisas, patikrinti, ar atskiros jo dalys nėra akivaizdžiai pakenktos.

NAUDOJIMAS

1. Iki pat galo prisukite prie suporto **(5-6)** balioną su srieginiu metaliniu žiedu.
2. Aerografo kanalus išvalyti su tirpikliu.
3. Laikykite svirtį paleistą, kolištekės medžiaga.
4. Tiekimo tūrį reguliuokite priekiniu reguliatoriumi **(4-5)**.
5. **A/206-SP** - Kad uždėtumėte karteriams vamzdį, iš pradžių atsukite priekinę dalį **(3-4-5)** ir prisukite sudurtą vamzdį.

PRIETAISO VALYMAS

DĖMESIO

Prieš atlikdami bet kokius aerografo valymo darbus balioną su apsaugine medžiaga pakeiskite valymui skirtu balionu. Paskui paleiskite svirtį ir išvalykite vidinius aerografo kanalus. Panaikinkite aerografo slėgį ir baigdami nuvalykite pistoleto išorę.

DRAUDŽIAMA vykdyti pistoleto remontą, jei personalas negavo pakankamų instrukcijų.
DRAUDŽIAMA vykdyti pistoleto remontą, jei naudojamos neorginalios atsarginės dalys.

1. Kaskart kuo skubiau tuščią balioną pakeiskite pilnu, kad nesukietėtų pistolete esantys produkto likučiai.
2. Jeigu baigus naudotis balione dar lieka produkto, balioną atsukite, sandariai uždarykite ir pistoletą išvalykite, kaip nurodyta pirmiau.
3. Operaciją kartokite tol, kolištekės švarus tirpiklis.
4. Kad išvalyumėte kruopščiau, nuimkite išorinę jungtį ir ją panardinkite į tirpiklį.

DEFEKTINIS VEIKIMAS

Jeigu pistoletas, ilgai laikytas su jėdėtu balionu, purkštų netolygiai:

I. Šešiakampiu raktu nuimkite priekinę jungtį ir ją kruopščiai nuvalykite.
II. Patikrinkite, ar jungtis nuo naudojimo nesusidėvėjusi; jei taip – pakeiskite.

PERSPĖJIMAI

PASTABA. Pistoletą valykite tik tinkama priemone.
Jeigu kartais balionas priliptų prie pistoleto, nemėginkite jo atplėšti jėga, sudaužyti ar pradurti – tiesiog viską panardinkite į reikiamą valiklį.

AEROGRAFO IŠĖMIMAS IŠ NAUDOJIMO

Kad aerografą būtų galima išardyti, iš jo reikia pašalinti visus tirpiklio ir skystų dažų likučius. Visos pradinės gamybos medžiagos yra perdirbamos ir turi būti diferencijuotos pagal jų rūšį ir pristatytos į specializuotus atliekų surinkimo centrus.

RO

Manual de Instrucțiunii pentru Întrebuințare și Întreținere

Pistol pentru aplicarea produselor protectoare și fonoizolante

PENTRU SIGURANȚA DUMNEAVOASTRĂ CITIȚI CU ATENȚIE ACESTE INSTRUCȚIUNI ÎNAINTE DE A PROCEDA LA INSTALAȚIA, UTILIZAREA SAU LA ÎNTREȚINEREA AEROGRAFULUI. ACEST MANUAL TREBUIE PĂSTRAT PENTRU ORICE REFERINȚĂ VIITOARE.

GENERALITĂȚI

Prezenta broșură constituie parte integrantă a produsului căruia îi este anexat și trebuie sa fie păstrată pentru orice referință viitoare. Citiți cu atenție notele introductive și instrucțiunile conținute în prezentul manual de instrucțiuni înainte de a proceda la instalația, punerea în funcțiune, reglarea sau întreținerea produsului întrucît furnizează indicații importante în ceea ce privește SIGURANȚA DE ÎNTREBUINȚARE și ÎNTREȚINERE. Pentu o întrebuințare fără pericol și o corectă întreținere, pistolul trebuie să fie folosit numai de un singur operator cu o pregătire adecvată. Informațiile cuprinse în prezenta broșură sînt necesare pentru o întrebuințare corectă a pistolului și a componenților săi și complectează informațiile care aparțin bagajului normal de cunoștiințe tehnice a personalului destinat utilizării. Normele de siguranță cuprinse în prezenta broșură complectează normele de siguranță în vigoare în țările unde este utilizat produsul care trebuie să fie cunoscute și aplicate de personalul destinat utilizării. Pentru informații ulterioare sau probleme speciale, adresați-vă centrelor autorizate de asistență tehnică și întreținere a produsului.

DEZAMBALARE

Dupa ce se îndepărtează ambalajul asigurați-vă asupra integrității aparatului controlînd dacă există părți deteriorate în mod vizibil, în caz de dubiu nu utilizați aparatul și adresați-vă imediat la propriul vînzător. Elementele care compun ambalajul (pungi de plastic, polistiren expandat, etc.) trebuie să fie înlăturate în locurile special amenajate pentru depunerea lor și nu trebuie lăsate la îndemîna copiilor, deoarce constituiesc o potențială sursă de pericol.

DESTINAȚIE și ÎNTREBUINȚARE

Acest **AEROGRAF** a fost realizat pentru a fi folosit ca **PISTOL PENTRU APLICAREA PRODUSELOR PROTECTOARE ȘI FONOIZOLANTE**, orice altă întrebuințare este considerată necorespunzătoare. Firma își declină orice responsabilitate pentru daune sau accidente derivate din utilizarea improprie a pistolului manual sau pentru nerespectarea prescripțiilor referitoare la siguranță. Orice și oricare alterare sau modificare a aparatului care nu a fost autorizată preventiv eliberează constructorul de prejudiciile derivate sau care fac referință la acțiunile mai sus citate.

NOTE GENERALE DE SIGURANȚĂ

RISCURI CAUZATE DE ÎNTREBUINȚAREA IMPROPRIE

- **NU** îndreptați **NICIODATĂ** pistolul în direcția corpului uman sau în direcția animalelor
- **NU** depășiți **NICIODATĂ** presiunile maxime de funcționare indicate
- Înainte de a efectua operațiile de demontare, de curățat su de reasemblarea aerografului descărcați **ÎNTOTDEAUNA** presiunile de aer și materialele de vopsit

RISCURI PENTRU SĂNĂTATE

Multe produse conțin dizolvanți organici sau produse chimice dăunătoare sănătății care pot provoca intoxicații din cauza vaporilor toxici emanați în timpul stropirii.
Este deci **OBLIGATORIU** respectarea cîtorva indicații în timpul folosirii:

- Citiți **CU ATENȚIE** fișele tehnice a produselor folosite înainte de utilizare.
- Utilizați aerograful **NUMAI** în spații adecvate sau ambiante bine aerisite.
- În timpul întrebuințării aerografului îmbrăcați **ÎNTOTDEAUNA** haine cu protecții adecvate pentru protejarea corpului.
- Îmbrăcați **ÎNTOTDEAUNA** mănuși, ochelari și măști cu filtre de cărbune activ pentru a preveni riscurile cauzate de vaporii toxici sau de contactul pielii sau ochilor cu produse sau dizolvanți.

RISCURI DE INCENDIU ȘI DE EXPLOZIE

Multe produse conțin dizolvanți organici sau produse chimice cu înalt grad de inflamabilitate. Folosiți aerograful NUMAI în spații corespunzătoare sau în medii bine aerisite.

- Evitați orice acțiune care poate provoca incendiu ca de exemplu: a fuma, a provoca scîntei sau orice risc electric.
- NU folosiți DIZOLVANȚI din HIDROCARBURI ALOGENETICI (1.1.1 TRICLORURĂ DE METIL, CLORURĂ DE ETIL etc.) deoarece cauzează reacții chimice cu anumite materiale ale pistolului provocînd explozii pericoloasei.
- Asigurați-vă că toate produsele pentru vopsit și dizolvanții pe care-i folosiți sunt compatibili din punct de vedere chimic, efectuînd un control încrucișat al fișelor tehnice de siguranță a produselor.
- Îmbrăcați **ÎNTOTDEAUNA** mănuși, ochelari și măști cu filtru de cărbune activ pentru prevenirea riscurilor cauzate de vaporii toxici sau de contactul produselor vopsite sau dizolvanților cu pielea sau cu ochii.

ALTE RISCURI

- **Este INTERZIS** întrebuințarea pistolului pentru a stropi produse alimentare sau produse medicinale
- **Este INTERZIS** întrebuințarea pistolului în spațiile de muncă a mașinilor de tipul aparatelor de convoi, roboți etc. în timpul funcționării acestora

INSTALAȚIE

Pentru o întrebuințare sigură și o corectă întreținere pistolul trebuie folosit doar de un singur operator cu o pregătire adecvată. Verificați dacă utilajul de aerisire la care se racordează aerograful furnizează întotdeauna aer filtrat de impurități pe apei și ale uleiului. Dupa ce se îndepărtează ambalajul asigurați-vă asupra integrității aparatului controlînd dacă există părți deteriorate în mod vizibil.

ÎNTREBUINȚARE

1. Înșurubați cartușul "body" prevăzut cu filet, la suportul **(5-6)**, pînă la capătul cursei.
2. Racordați tubul de alimentație cu aer comprimat la racordul aerografului
3. Acționați pârghia pînă la ieșirea produsului.
4. Reglați debitul de distribuție prin intermediul mănerului anterior **(4-5)**.
5. **A/206-SP** - Pentru a monta țeava pentru suprafețe unghiulare, mai întâi se deșurubează partea anterioară **(3-4-5)** și se înșurubează țeava de racord.

CURĂȚENIA INSTRUMENTULUI

ATENȚIUNE

Înaintea oricărei operații de curățare a aerografului înlocuiți cartușul conținând substanța protectoare cu un cartuș de curățare. Efectuați deci curățarea conductelor interne ale aerografului acționând pârghia. Evacuați presiunea din interiorul aerografului și completați prin curățirea externă a pistolului.

Este **INTERZIS** să se efectueze întreținerea aerografului atunci cînd personalul destinat utilizării nu a primit instrucții adecvate.
Este **INTERZIS** să efectuați întreținerea pistolului fără sa folosiți piesele de schimb originale.

1. Înlocuiți întotdeauna un cartuș gol cu altul plin cât mai repede posibil pentru a evita întărirea reziduurilor de produs din interiorul pistolului.
2. Dacă la sfârșitul aplicării mai rămâne produs în cartuș, deșurubați cartușul, sigilați-l și efectuați curățarea așa cum e prezentată mai sus.
3. Repetați operațiunea până când dizolvantul va ieși curat.
4. Pentru o curățare mai profundă desfaceți ciocul exterior și introduceți-l în dizolvant.

PROBLEME DE FUNCȚIONARE

Dacă pistolul nu stropește în mod normal după o pauză îndelungată în care cartușul a fost introdus

I. Înlăturați ciocul anterior cu o cheie hexagonală și curățați-l cu grijă.
II. Verificați dacă nu este deteriorat din cauza întrebuințării, în acest caz înlocuiți-l.

ATENȚIE

N.B. Curățați întotdeauna pistolul cu un produs adecvat.
În cazul în care butelia rămâne lipită de pistol, nu încercați să o înlăturați cu forța, să o rupeți sau să o găuriți, însă introduceți totul într-un produs de curățare adecvat.

SCOATEREA DIN FUNCȚIUNE A AEROGRAFULUI

Pentru demontarea aerografului e necesar ca acesta să fie curățat de orice reziduu de dizolvant sau de produs. Materialele folosite pentru fabricație sînt complect reciclabili și trebuie să fie împărțite după felul lor și distruse în centre speciale de colectare.

SK

Príručka na použitie a údržbu

Pištoľ na ochranné a odhlučňujúce úpravy

PRE VAŠU BEZPEČNOSŤ SI POZORNE PREČÍTAJTE TIETO POKYNY PREDTÝM, NEŽ ZAČNETE S INŠTALÁCIOU, POUŽÍVANÍM ALEBO ÚDRŽBOU PIŠTOLE. TÁTO PRÍRUČKA MUSÍ BYŤ USCHOVANÁ PRE ĎALŠIE POUŽITIE.

OBECNÉ INFORMÁCIE

Táto príručka predstavuje neoddeliteľnú súčasť výrobku, ku ktorému je priložená a musí byť uchovaná pre budúce potreby. Pred inštaláciou, uvedením do prevádzky, reguláciou alebo údržbou si pozorne prečítajte upozornenia a inštrukcie uvedené v tejto príručke, pretože obsahujú dôležité informácie týkajúce sa BEZPEČNÉHO POUŽITIA a ÚDRŽBY. Pištoľ musí používať len pracovník so zodpovedajúcou kvalifikáciou, aby tak bola zaistená správna prevádzka a údržba. Informácie v tejto príručke sú nevyhnutné pre správne použitie pištole a jej komponentov a doplňujú informácie, ktoré patria k obvyklým technickým znalostiam obsluhujúceho personálu. Bezpečnostné normy uvedené v tejto príručke doplňujú bezpečnostné normy platné v krajine použitia výrobku a poverení pracovníci ich musia poznať a uvádzať v prax. Pokiaľ potrebujete ďalšie informácie alebo riešiť špecifické problémy, obráťte sa na autorizované strediská s požiadavkami o technický servis alebo údržbu výrobku.

VYBALENIE

Po odstránení obalu skontrolujte neporušenosť zariadenia a overte, či na ňom nie sú viditeľné poškodené časti, v prípade pochýb nepoužívajte zariadenie a obráťte sa na distribútora. Obalový materiál (plastové vrecká, polystyrén apod.) musí byť spracovaný ako odpad v príslušných zberniach, nenechávajte ho v dosahu detí, predstavuje zdroj nebezpečenstva.

ÚČEL A POUŽITIE

Toto **STRIEKACIE ZARIADENIE** bolo zhotovené tak, aby sa používalo ako **PIŠTOĽ** pre ochranné úpravy a odhlučnenie. Akékoľvek iné použitie sa považuje za nevhodné. Firma nenesie akúkoľvek zodpovednosť za škody alebo úrazy spôsobené nesprávnym použitím ručnej pištole alebo v prípade nedodržania bezpečnostných predpisov. Akákoľvek zmena alebo úprava zariadenia, ktorá nebola predbežne povolená výrobcom, zbavuje výrobcu zodpovednosti za škody nimi spôsobené alebo za škody, ktoré sa k nim vzťahujú.

VŠEOBECNÉ BEZPEČNOSTNÉ INŠTRUKCIE

NEBEZPEČENSTVÁ PRI NESPRÁVNOM POUŽITÍ

- **NIKDY NEMIERTE** pištoľou v smere osôb alebo zvierat
- **NIKDY neprekračujte** odporúčaný maximálny provozný tlak
- Predtým, ako začnete vykonávať operácie demontáže, čistenia alebo montáže striekacej pištole, **VŽDY** vypusťte vzduch a lak.

NEBEZPEČENSTVÁ PRE ZDRAVIE

Mnohé náterové hmoty obsahujú organické rozpúšťadlá alebo chemikálie, ktoré škodia zdraviu a môžu spôsobiť intoxikáciu z dôvodu toxických výparov, ktoré sa uvoľňujú počas striekania.
Počas prevádzky **JE POVINNÉ** dodržať niekoľko predpisov:

- **POZORNE** si prečítajte technické tabuľky používaných výrobkov ešte skôr, než dôjde k ich použitiu
- Striekacie zariadenie používajte **LEN** vo vhodných zónach a v dobre vetraných miestnostiach
- Počas použitia pištole **VŽDY** používajte zodpovedajúce ochranné prostriedky vhodné pre ochranu tela
- **VŽDY** používajte rukavice, okuliare a masky s filtrami s aktívnym uhlím, aby sa predišlo riziku toxických výparov alebo kontaktu náterových hmôt a rozpúšťadiel s pokožkou a očami

RIZIKÁ POŽIARU A VÝBUCHU

Mnohé náterové hmoty obsahujú vysoko zápalné organické rozpúšťadlá alebo chemikálie. Striekaciu pištoľ používajte LEN vo vhodných zónach a dobre vetraných miestnostiach

- Vyhýbajte sa akejkoľvek činnosti, ktorá by mohla spôsobiť požiar, ako je napríklad fajčenie, vyvolať iskry alebo iné elektrické riziko
- NEPOUŽÍVAJTE HALOGÉNNE UHĽOHYDRÁTOVÉ ROZPÚŠŤADLÁ (1.1.1 TRIMETYLCHLORID, ETYLCHLORID atď.), pretože vyvolávajú chemické reakcie s niektorými materiálmi pištole, ktoré môžu mať za následok nebezpečnú explóziu.
- Ubezpečte sa, či sú všetky používané náterové hmoty a rozpúšťadlá kompatibilné vykonaním krížovej kontroly bezpečnostných technických kariet výrobkov
- Uzemnite lakovací stroj e lakovaný predmet, aby sa znížilo riziko vzniku iskier spôsobených statickou elektrinou

INÉ NEBEZPEČENSTVÁ

- **JE ZAKÁZANÉ** používať pištoľ na striekanie potravinárskych alebo medicínskych výrobkov
- **JE ZAKÁZANÉ** používať pištoľ v pracovnej zóne strojov ako sú dopravníky, roboty a pod. počas chodu týchto zariadení

INŠTALÁCIA

Pištoľ musí používať len pracovník so zodpovedajúcou kvalifikáciou, aby tak bola zaistená správna prevádzka a údržba. Uistite sa, že vzduchové zariadenie, na ktoré je pištoľ napojená, privádza prefiltrovaný vzduch, ktorý neobsahuje vodu alebo olej. Po odstránení obalu skontrolujte neporušenosť zariadenia a overte, či na ňom nie sú viditeľné poškodené časti.

POUŽITIE

1. "Body" so závitovanou objímkou priskrutkujte k suportu **(5-6)** až na doraz.
2. Riedidlom prečistite trubky striekacej pištole
3. Pohybujte pákou, až kým nezačne vychádzať produkt.
4. Nastavte objem vypúšťania pomocou predného regulátora **(4-5)**.
5. **A/206-SP** - Pri montáži trubky pre dutiny je potrebné najskôr odskrutkovať prednú časť **(3-4-5)** a zaskrutkovať spojovaciu trubku

ČISTENIE ZARIADENIA

POZOR

Pred akoukoľvek operáciou čistenia striekacieho zariadenia vymeňte "body" obsahujúce ochrannú látku za "body" na čistenie. Potom vykonajte čistenie vnútorných potrubí striekacieho zariadenia posúvaním páčky. Vypusťte tlak vo vnútri striekacieho zariadenia a pištoľ vyčistite z vonkajšej strany.

JE ZAKÁZANÉ vykonávať údržbu pištole, pokiaľ poverený personál neobdržal príslušné inštrukcie.
JE ZAKÁZANÉ vykonávať údržbu pištole, pokiaľ nie sú používané originálne súčasti.

1. Prázdne "body" vymeňte za plné vždy čo najrýchlejšie, aby nedošlo k zatvrdnutiu zvyškov produktu v pištoli.
2. Ak po ukončení aplikácie zostane ešte produkt v "body", "body" odskrutkujte, zaplombujte ho a pištoľ vyčistite podľa vyššie uvedeného návodu.
3. Operáciu opakujte, až kým nebude vychádzať čisté rozpúšťadlo.
4. Pre dôkladnejšie čistenie odmontujte vonkajšiu trysku a ponorte ju do rozpúšťadla.

CHYBNÉ FUNGOVANIE

Ak by po dlhšej prestávke s vloženým "body" pištoľ riadne nestriekala:

I. Odstráňte prednú trysku pomocou šesťhranného kľúča a starostlivo ju vyčistite.
II. Skontrolujte, či nedošlo k jej opotrebovaniu pri použití, v takom prípade ju vymeňte.

UPOZORNENIE

N.B. Pištoľ čistite stále vhodným prípravkom.
V prípade, že fľaša zostane prilepená k pištoli, nesnažte sa o jej oddelenie silou, ani o jej zlomenie, či prevŕtanie, ale všetko ponorte do vhodného čistiaceho prostriedku.

STRIEKACIA PIŠTOĽ MIMO PREVÁDZKU

Pred likvidáciou striekacieho zariadenia je potrebné zbaviť ho všetkých zvyškov rozpúšťadla a tekutého laku. Výrobné materiály sú kompletne recyklovateľné a musia byť rozdelené podľa typu a spracované v príslušných zberniach.

PL

INSTRUKCJA UŻYTKOWANIA I KONSERWACJI

Pistolet do operacji zabezpieczających i wygłuszających

W CELU ZAPEWNIENIA BEZPIECZEŃSTWA NALEŻY PRZED PRZYSTĄPIENIEM DO INSTALOWANIA, UŻYTKOWANIA LUB KONSERWACJI ZAPOZNAĆ SIĘ Z NINIEJSZĄ INSTRUKCJĄ. INSTRUKCJA MUSI BYĆ ZACHOWANA W CELU PRAWIDŁOWEJ OBSŁUGI I KONSERWACJI PISTOLETU. INSTRUKCJE TE MUSZĄ BYĆ ZACHOWANE DLA DALSZEGO KONSULTOWANIA.

DANE OGÓLNE

Niniejsza instrukcja stanowi integralną część produktu, do którego jest dołączona i musi być zachowana w celu prawidłowej obsługi oraz konserwacji pistoletu. Przed przystąpieniem do instalowania, uruchomienia, regulacji i konserwacji należy uważnie przeczytać ostrzeżenia i zalecenia zawarte w niniejszej instrukcji, ponieważ dostarczają ważnych wskazówek dotyczących BEZPIECZEŃSTWA UŻYTKOWANIA I KONSERWACJI. W celu zapewnienia bezpiecznego użytkowania i prawidłowej konserwacji pistolet może być używany jedynie przez pracowników z odpowiednim przygotowaniem. Informacje zawarte w niniejszej instrukcji są niezbędne dla właściwej obsługi pistoletu oraz uzupełniają podstawowy zasób wiedzy technicznej użytkowników. Przepisy bezpieczeństwa zawarte w tej instrukcji są przepisami dodatkowymi do przepisów obowiązujących w krajach użytkowania pistoletu, które muszą być znane i przestrzegane przez użytkowników. Dla dalszych informacji lub dla rozwiązania problemów specyficznych należy się zwrócić do upoważnionych punktów serwisu technicznego i utrzymania w sprawności wyrobu.

ROZPAKOWANIE

Po rozpakowaniu skontrolować czy produkt jest kompletny i nie uszkodzony. W przypadku wątpliwości nie używać pistoletu i zwrócić się do punktu sprzedaży. Opakowanie chronić przed dziećmi, ponieważ stanowi potencjalne źródło niebezpieczeństwa. Elementy opakowania (torebki plastikowe, styropian itd.) należy dostarczyć do specjalnego punktu likwidacji odpadów.

PRZEZNACZENIE I UŻYCIE

AEROGRAF ten został wykonany aby stosować go jaki **PISTOLET DO OPERACJI ZABEZPIECZAJACYCH I WYGLUSZAJĄCYCH** i wszelkie inne zastosowanie będzie niewłaściwe. Firma nie będzie ponosić odpowiedzialności za uszkodzenia czy też wypadki spowodowane nie właściwym użytkowaniem pistoletu ręcznego lub nie przestrzeganiem przepisów odnośnie bezpieczeństwa. Jakiekolwiek zmiany konstrukcyjne lub modyfikacja pistoletu, bez uprzedniej