26/B 26/B-TN 26/B-TN-E

IT **PISTOLA PER LAVAGGIO**
Manuale d'Istruzione d'Uso e Manutenzione

FR **PISTOLET DE LAVAGE**
Manuel d'utilisation et d'entretien

CZ **PISTOLE NA MYTÍ**
Návod k použití a údržbě

HU **MOSÓPISZTOLY**
Használati és Karbantartási Utasítás

RUS **МОЕЧНЫЙ ПИСТОЛЕТ**
Руководство по эксплуатации и техническому обслуживанию

SV **PISTOL FÖR RENGÖRING**
Instruktionsbok för drift och underhåll

LV **MAZGĀŠANAS PISTOLE**
Izmantošanas un apkopes rokasgrāmata

SK **PIŠTOĽ NA UMÝVANIE**
Príručka na použitie a údržbu

DE **WASCHPISTOLE**
Benutzungs- und Wartungsanleitung

ES **PISTOLA DE LAVADO**
Manual de Instrucciones de Uso y Mantenimiento

DA **PISTOL TIL VASK**
Vejledning til brug og vedligeholdelse

NL **REINIGINGSPISTOOL**
Handleiding voor gebruik en onderhoud

RO **PISTOL DE SPĂLARE**
Manual de Instrucţiunii pentru Întrebuinţare şi Întreţinere

FI **PESUPISTOOLI**
Käyttö- ja huolto-ohje

SL **PIŠTOLA ZA ČIŠČENJE**
Priročnik za uporabo in vzdrževanje

MT **PISTOLA GHAT-TINDIF**
Istruzzjonijiet għall-Uzu u għall-Manutenzjoni

EN **WASHING GUN**
Operation and Maintenance Manual

PT **PISTOLA PARA LAVAGEM**
Manual de Instruções, Uso e Manutenção

EL **ΠΙΣΤΟΛΙ ΠΛΥΣΙΜΑΤΟΣ**
Εγχειρίδιο Οδηγιών Χρήσης και Συντήρησης

NO **VASKEPISTOL**
Håndbok for Bruk og Vedlikehold

PL **PISTOLET DO MYCIA**
Instrukcje użytkowania i konserwacji

ET **PESEMISPÜSTOL**
Kasutus- ja hooldusjuhend

LT **PLAUNAMASIS PISTOLETAS**
Naudojimo ir Priežiūros Instrukcija

26/B

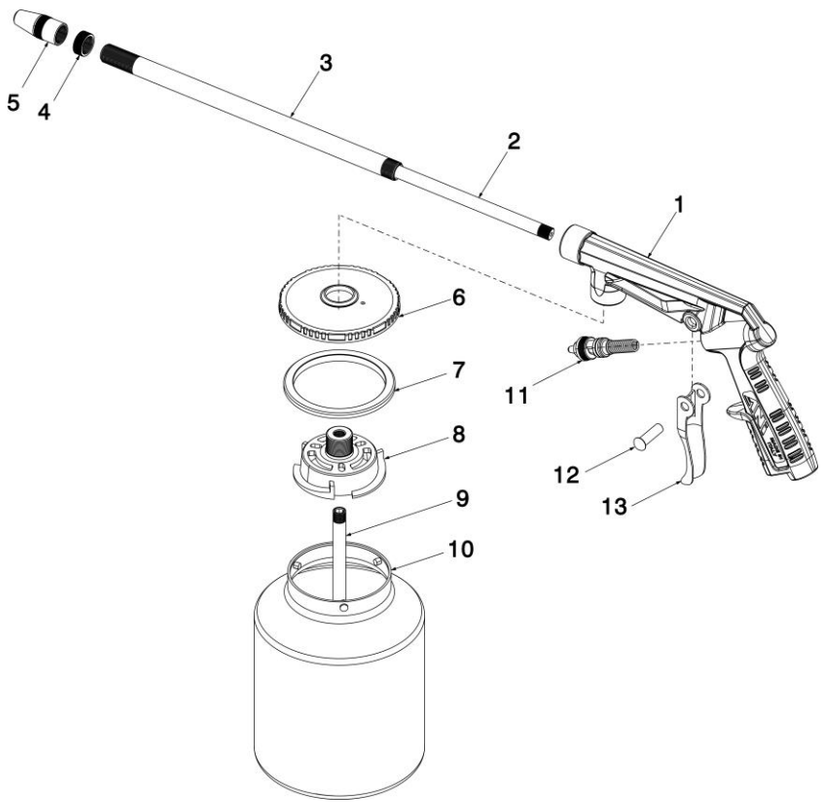

26/B-TN

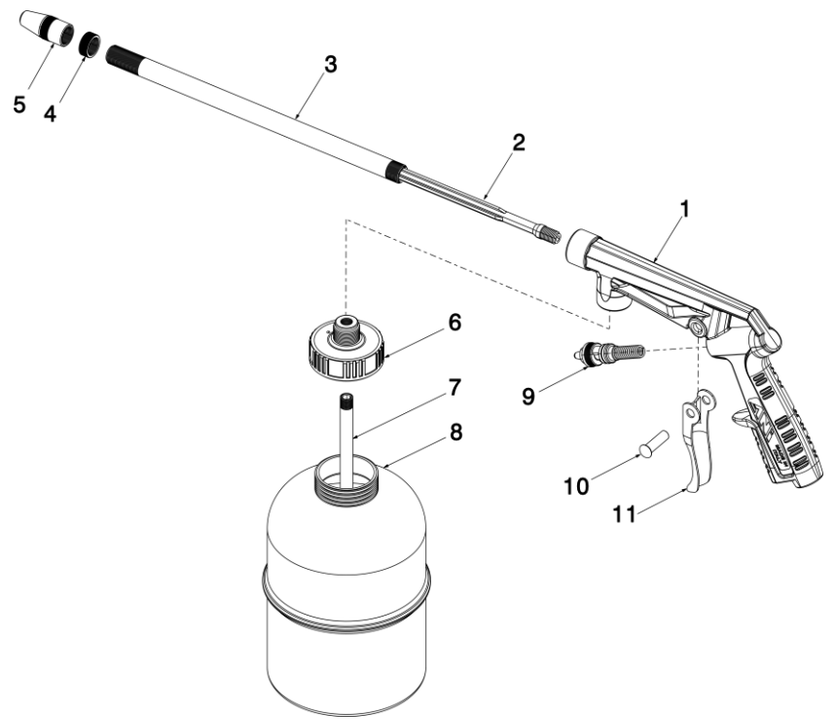

26/B-TN-E

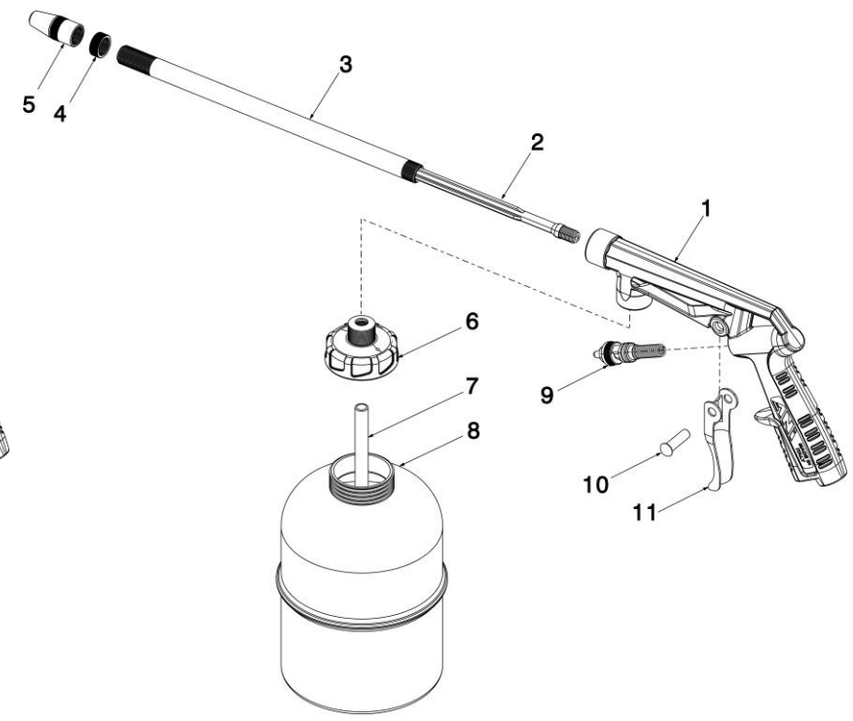

CODE BY0701034 ED. N° 1 – 18 / 02 / 2019

Pos.	26/B
1	BU0701005C
2	BU078084
3	BT078098
4	BS078023
5	BS078020

Pos.	26/B
6	BU078137
7	BB078203
8	BU078138
9	BT078017
10	BL078019

Pos.	26/B
11	BH058042
12	BF088243
13	BL058001

Pos.	26/B-TN
1	BU0701005C
2	BE078097
3	BT078098
4	BS078024

Pos.	26/B-TN
5	BS078020
6	BU078148
7	BT078017
8	BL078151

Pos.	26/B-TN
9	BH058402
10	BF088243
11	BL058001

Pos.	26/B-TN-E
1	BU0701005C
2	BE078097
3	BT078098
4	BS078024

Pos.	26/B-TN-E
5	BS078020
6	BE098353
7	BU098381
8	BE078183

Pos.	26/B-TN-E
9	BH058402
10	BF088243
11	BL058001

DATI TECNICI - TECHNISCHE DATEN – TECHNICAL DATA - CARACTERISTIQUES TECHNIQUES - DATOS TECNICOS - DADOS TÉCNICOS TECHNICKÉ ÚDAJE - TEKNISKE DATA - TEXNIKA ΧΑΡΑΚΤΗΡΙΣΤΙΚΑ - MŰSZAKI ADATOK - TECHNISCHE GEGEVENS - TEKNISKE DATA ТЕХНИЧЕСКИЕ ДАННЫЕ - DATE TEHNICE - DANE TECHNICZNE – TEKNISKA DATA - TEKNISET TIEDOT - TEHNILISED ANDMED TEHNISKIE DATI - TEHNIČNI PODATKI - TECHNINIAI DUOMENYS - TECHNICKÉ ÚDAJE - INFORMAZZJONI TEKNIKA

			da		a		
Pressione di lavoro							
Arbeitsdruck	Work pressure		von	from	bis	to	
Pression de service	Presión de trabajo		de	de	à	a	
Pressão de trabalho	Provozní tlak		de	od	a	do	
Arbejdstryk	Πίεση εργασίας	Bar	fra	από	til	έως	2
Működési nyomás	Bedrijfsdruk		től	van	ig	tot	
Arbeidstrykk	Рабочее давление		fra	от	til	до	
Presiune de funcţionare	Natężenie robocze	psi	de la	od	pînă la	do	29
Arbetstryck	Toimintapaine		från	mistä	till	mihin	
Töörõhk	Darba spiediens		alates	no	kuni	līdz	
Delovni tlak	Darbo slėgis		od	nuo	do	iki	
Pracovný tlak	Pressa		od	minn	do	sa	
Consumo d'aria			**da**		**a**		
Luftverbrauch	Air consumption		von	from	bis	to	
Consommation d'air	Consumo de aire		de	de	à	a	
Consumo de ar	Spotřeba vzduchu		de	od	a	do	
Luftforbrug	Κατανάλωση αέρα		fra	από	til	έως	
Levegő felhasználás	Luchtverbruik	l/min	től	van	ig	tot	131
Luftforbruk	Расход воздуха		fra	от	til	до	
Consum de aer	Zużycie powietrza	cfm	de la	od	pînă la	do	4.63
Luftförbrukning	Ilmankulutus		från	mistä	till	mihin	
Õhu kulu	Gaisa patēriņš		alates	no	kuni	līdz	
Uporaba zraka	Oro sunaudojimas		od	nuo	do	iki	
Spotreba vzduchu	Konsum ta' l-Arja		od	minn	do	sa	

			26/B	26/B-TN	26/B-TN-E
Peso Netto					
Nettogewicht	Net Weight				
Poids net	Peso Neto				
Peso Líquido	Váha netto				
Nettovægt	Καθαρό βάρος				
Nettó súly	Nettogewicht				
Nettovekt	Вес Нетто	kg	0,674	0,681	0,469
Greutate Neto	Ciężar netto				
Nettovikt	Nettopaino	lb	1.486	1.501	1.034
Nettokaal	Neto svars				
Neto teža	Svoris Neto				
Hmotnosť Netto	Toqol				

Dimensioni		Abmessungen		
Dimensions	Dimensions	Dimensiones		
Dimensões	Rozměry	Mål	mm	440 x 190 x 110
Διαστάσεις	Méret	fmetingen		
Mål	Размеры	Dimensiuni		
Wymiary	Mått	Mitat	inch	17.32 x 7.48 x 4.33
Mõõdud	Gabarīti	Mere		
Išmatavimai	Rozmery	Dimensjoni		

MASSIMA PRESSIONE D'ESERCIZIO		
MAX. BETRIEBSDRUCK	**MAXIMUM WORKING PRESSURE**	**10 bar**
PRESSION DE SERVICE MAXIMALE	**MAXIMA PRESION DE FUNCIONAMIENTO NORMAL**	
PRESSÃO MÁXIMA DE FUNCIONAMENTO	**MAXIMÁLNÍ PROVOZNÍ TLAK**	**145 psi**
MAKSIMALE ARBEJDSTRYK	**ΜΕΓΙΣΤΗ ΠΙΕΣΗ ΕΡΓΑΣΙΑΣ**	
MŰKÖDÉSI MAXIMÁLIS NYOMÁS	**MAXIMALE BEDRIJFSDRUK**	
MAKS. ARBEIDSTRYKK	**МАКСИМАЛЬНОЕ РАБОЧЕЕ ДАВЛЕНИЕ**	
PRESIUNE MAXIMĂ DE FUNCŢIONARE	**MAKSYMALNE NATĘŻENIE EKSPLOATACYJNE**	
MAXIMALT DRIFTSTRYCK	**ENIMMÄISTOIMINTAPAINE**	
MAKSIMAALNE KASUTATAV RÕHK	**MAKSIMĀLAIS DARBA SPIEDIENS**	
MAKSIMALNI DELOVNI TLAK	**MAKSIMALUS EKSPLOATACIJOS SLĖGIS**	
MAXIMÁLNY PREVÁDZKOVÝ TLAK	**PRESSA MASSIMA**	

DICHIARAZIONE DI CONFORMITA' – KONFORMITÄTSERKLÄRUNG - DECLARATION OF CONFORMITY- DECLARATION DE CONFORMITÉ DECLARACION DE CONFORMIDAD - DECLARAÇÃO CE DE CONFORMIDADE - PROHLÁŠENÍ O KONFORMITĚ VÝROBKU OVERENSSTEMMELSESERKLÆRING - ΔΗΛΩΣΗ ΣΥΜΜΟΡΦΩΣΗΣ - SZABVÁNYAZONOSSÁGI NYILATKOZAT – CONFORMITEITSVERKLARING KONFORMITETSERKLÆRING - ЗАЯВЛЕНИЕ О СООТВЕТСТВИИ - DECLARAŢIE DE CONFROMITATE CE - DEKLARACJA ZGODNOŚCI INTYG OM LAGÖVERENSSTÄMMELSE- - VAATIMUSTENMUKAISUUSVAKUUTUS -VASTAVUSDEKLARATSIOON - ATBILSTĪBAS DEKLARĀCIJA IZJAVA O SKLADNOSTI - ATITIKTIES DEKLARACIJA - VYHLÁSENIE O ZHODE - DIKJARAZZJONI TA' QBIL

La sottoscritta società - Die unterzeichnete Firma - The undersigned firm - La société soussignée - La sociedad abajo firmante - A abaixo-assinada sociedade - Níže podepsaná firma - Undertegnede selskab - Η υπογεγραμμένη εταιρεία - Az alulírott társaság – Ondergetekende - Selskapet - Нижеуказанная фирма - Subsemnata societate - Niżej podpisana spółka - Undertecknade företag - Allekirjoittanut yhtiö - Vastutav firma - Apakšā norādītais uzņēmums - Podpisano podjetje - Žemiau pasirašiusi bendrovė - Dolupodpísaná spoločnosť - Id-ditta hawn taħt imsemmija :

Officine Meccaniche A.N.I. S.p.a.

Via Arzignano 190 – 36072 – Chiampo (VI) - ITALY

IT **DICHIARA SOTTO LA SUA ESCLUSIVA RESPONSABILITA' CHE IL PRODOTTO: Pistola lavaggio Mod. 26/B**
è conforme alle disposizioni della Direttiva Macchine (DIRETTIVA 2006/42/CE).
Il modello della presente dichiarazione è conforme a quanto previsto nella norma EN 45014.

DE **ERKLÄRT UNTER IHRER ALLEINIGEN VERANTWORTUNG, DAß DAS PRODUKT: WASCHPISTOLE Modell 26/B**
der Maschinendirektive (DIREKTIVE 2006/42/EWG).
Das Modell der vorliegenden Erklärung entspricht den Vorschriften der Normen EN 45014

EN **HEREBY DECLARES ON ITS OWN RESPONSABILITY THAT THE PRODUCT: WASHING GUN mod. 26/B**
conforms to the regulations laid down in the EEC Directive regulating the construction of Machinery (DIRECTIVE 2006/42/EC).
The format of this declaration conforms with regulation EN 45014.

FR **DECLARE SOUS SA RESPONSABILITE EXCLUSIVE QUE LE PRODUIT: PISTOLET DE LAVAGE Mod. 26/B**
est conforme aux dispositions de la Directive des Machines (DIRECTIVE 2006/42/CE).
Le modèle de cette déclaration est conforme dans la mesure où il est prévu dans la Norme EN 45014

ES **DECLARA BAJO SU EXCLUSIVA RESPONSABILIDAD QUE EL PRODUCTO: PISTOLA DE LAVADO Mod. 26/B**
es conforme a las disposiciones de la Directiva Máquinas (DIRECTIVA 2006/42/CE).
El modelo de la presente declaración es conforme a lo previsto en la Norma EN 45014.

PT **DECLARA SOB A SUA EXCLUSIVA RESPONSABILIDADE QUE O PRODUTO: PISTOLA PARA LAVAGEM Mod. 26/B** está em conformidade com as disposições da Directiva de Máquinas (DIRECTIVA 2006/42/CE).
O modelo da presente declaração está em conformidade com o quanto previsto pela Norma EN 45014.

CZ **PROHLAŠUJE NA VLASTNÍ ZODPOVĚDNOST, ŽE VÝROBEK : PISTOLE NA MYTÍ typ 26/B**
odpovídá předpisům Směrnice o strojním zařízení (SMĚRNICE 2006/42/EHS).
Model tohoto prohlášení odpovídá normě EN 45014.

DA **ERKLÆRER HELT UNDER EGET ANSVAR AT PRODUKTET: PISTOL TIL VASK Mod. 26/B**
stemmer overens med bestemmelserne i direktivet Maskiner (DIRETTIVA 2006/42/ EF).
Modellen i den foreliggende erklæring stemmer overens med bestemmelserne i EN 45014normen.

EL **ΔΗΛΩΝΕΙ ΥΠΟ ΤΗΝ ΑΠΟΚΛΕΙΣΤΙΚΗ ΤΗΣ ΕΥΘΥΝΗ ΟΤΙ ΤΟ ΠΡΟΪΟΝ: ΠΙΣΤΟΛΙ ΠΛΥΣΙΜΑΤΟΣ. 26/B**
πληρεί τις προδιαγραφές της Οδηγίες περί Μηχανών (ΟΔΗΓΙΑ 2006/42/ΕΟΚ).
Το μοντέλο που είναι αντικείμενο της παρούσας δήλωσης πληρεί τις προδιαγραφές του προτύπου EN 45014.

HU **SAJÁT KIZÁRÓLAGOS FELELŐSSÉGE ALATT KIJELENTI, HOGY TERMÉKE, A: MOSÓPISZTOLY 26/B modell**
megfelel a Gép Irányelvnek (2006/42/EK IRÁNYELV).
A jelen nyilatkozatban feltüntetett modell megfelel az EN 45014 szabvány által előirányzottaknak.

NL **VERKLAART ONDER ZIJN UITSLUITENDE VERANTWOORDELIJKHEID DAT HET PRODUCT: REINIGINGSPISTOOL model 26/B**
voldoet aan de bepalingen van de Machinerichtlijn (RICHTLIJN 2006/42/EEG).
Het model van de onderhavige conformiteitsverklaring is conform de norm EN 45014.

NO **ERKLÆRER PÅ EGET ANSVAR AT PRODUKTET : VASKEPISTOL Mod. 26/B**
er i samsvar med Maskindirektivets forskrifter (DIREKTIV 2006/42/EØF).
Modellen denne erklæringen gjelder for, er i samsvar med forskriften EN 45014.

RUS **ЗАЯВЛЯЕТ ПОД СОБСТВЕННУЮ ИСКЛЮЧИТЕЛЬНУЮ ОТВЕТСТВЕННОСТЬ, ЧТО ИЗДЕЛИЕ : МОЕЧНЫЙ ПИСТОЛЕТ Мод. 26/B** соответствует требованиям директивы по машиностроению (ДИРЕКТИВА 2006/42/ЕС).
Образец данного заявления соответствует положениям нормативы EN 45014.

RO **DECLARĂ SUB PROPRIA ŞI EXCLUSIVĂ RESPONSABILITATE CĂ PRODUSUL: PISTOL DE SPĂLARE Model 26/B**
este conform cu prevederile Directivei Maşini (DIRECTIVA 2006/42/CE).
Modelul prezentei declaraţii este conform cu prevederile conţinute în norma EN 45014.

PL **OŚWIADCZA NA WŁASNĄ WYŁĄCZNĄ ODPOWIEDZIALNOŚĆ ŻE PRODUKT: PISTOLET DO MYCIA Mod. 26/B**
jest zgodny z rozporządzeniem Dyrektywy dla Maszyn (DYREKTYWA 2006/42/WE).
Model niniejszego zaświadczenia jest zgodny z normą EN 45014.

SV **INTYGAR SOM ENSAM ANSVARIG ATT PRODUKTEN: PISTOL FÖR RENGÖRING Mod. 26/B**
överensstämmer med bestämmelserna i Maskindirektivet (EU-DIREKTIV 2006/42).
Modellen i detta intyg överensstämmer med vad som föreskrivs i reglerna EN 45014.

FI **VAKUUTTAA OMALLA VASTUULLAAN, ETTÄ TUOTE : PESUPISTOOLI, malli 26/B**
on konedirektiivin (direktiivi 2006/42/EY) vaatimusten mukainen.
Tämä vakuutus on malliltaan standardin EN 45014 määräysten mukainen.

ET **DEKLAREERIB OMA VASTUTUSE ALL, ET ANTUD TOODE: PESEMISPÜSTOL, Mudel. 26/B**
vastab masinate kohta kehtivale direktiivile (DIREKTIIV 2006/42/EL).
Käesoleva deklaratsioonimudel on kooskõlas EN 45014 normatiiviga.

LV **ZEM SAVAS PAŠAS ATBILDĪBAS PAZIŅO, KA IZSTRĀDĀJUMS : MAZGĀŠANAS PISTOLE, modelis 26/B**
atbilst Mašīnu Direktīvas prasībām (DIREKTĪVA 2006/42/CE).
Šajā deklarācijā norādītais modelis atbilst normas EN 45014 prasībām.

SL **POD SVOJO IZKLJUČNO ODGOVORNOSTJO IZJAVLJA, DA IZDELEK: PIŠTOLA ZA ČIŠČENJE model 26/B**
ustreza predpisom Direktive o strojih (Diretkiva 2006/42/ES).
Model iz te izjave ustreza predpisom normativa EN 45014.

LT **SU IŠIMTINE ATSAKOMYBE DEKLARUOJA, KAD PRODUKTAS : PLAUNAMASIS PISTOLETAS Mod. 26/B**
Atitinka Mašinų bei Staklių Direktyvos nurodymus (DIREKTYVA 2006/42/CE).
Šios deklaracijos modelis atitinka normos EN 45014 nurodymus.

SK **VYHLASUJE NA VLASTNÚ ZODPOVEDNOSŤ, ŽE VÝROBOK: PIŠTOĽ NA UMÝVANIE Mod. 26/B**
zodpovedá predpisom smernice o strojnom zariadení (SMERNICA 2006/42/CE).
Model tohto vyhlásenia zodpovedá predpisom normy EN 45014.

MT **TIDDIKJARA TAHT IR-RESPOSABBILTA' EWLENIJA TAGHHA LI IL-PRODOTT : PISTOLA GHAT-TINDIF Mudell. 26/B**
Huwa magħmul skond ir-regolamenti tad-Direttiva Magni (DIRETTIVA 2006/42/CE).
Il-mudell imsemmi f'din id-dikjarazzjoni huwa magħmul skond il-liġi EN 45014.

Il fascicolo tecnico viene compilato da – Technische Daten erstellt von - Technical file compiled by – Documentation technique rédigée par – Archivo tecnico resumido por - Fascículo técnico compilado por – Soubor technické dokumentace vystavil - Det tekniske dokumentation er udarbejdet af - Τεχνικό αρχείο που συντάσσεται από – A dokumentumot kitöltötte – Technische fiche samengesteld door – Kontaktskjema basert på – Техническая документация заполнена – Fisa tehnica emisa de – Opracowanie technicze przez - Teknisk fil sammanställd av - Teknisen tiedon toimittaa - Tehniline toimik, mis koostatud - Tehniskās dokumentācijas aizpilda - Tehnična dokumentacija pripravljena od - Tehniskajā dokumentācijā apkopo - Technickú dokumentáciu vypracoval - Il-ktieb tekniku kompilat minn

Officine Meccaniche A.N.I. SpA

Luogo – Platz - Place – Lieu - Lugar - Local – Místo - sted - Τοποθεσία – Hely - Plaats - Sted - Место - Loc - Miejsce - Plats - Paikka - Koht - Vieta - Kraj - Vieta - Miesto - Post

Chiampo (VI) ITALY

Nome – Name - Name – Nom - Nombre - Nome - Jméno - navn - Ονομα – Név - Naam- Navn - Имя - Nume - Nazwa - Namn - Nimi - Nimi- Name - Ime - Name - Meno - Isem

Giampietro Taglier :

Posizione – Position - Position – Poste - Posición - Posição - Pozice titel - Θέση - Pozíció - Functie - Stilling - Дожность - Pozitie – Stanowisko - Position - Asema - Asukoht - Nostāja - Delovno mesto - NostājaPozícia - Kariga

Direttore Ufficio Tecnico - Technischer Direktor- Technical Director - Directeur Technique - Director Técnico - Director departamento técnico - Odpovědná osoba. - Teknisk chef - Τεχνικός Διευθυντής – Műszaki igazgató - Technisch directeur - Produktansvarlig - Технический директор - Responsabil tehnic- Dyrektor Techniczny - Teknisk chef - Tehnični direktor - Tekninen johtaja - Tehniline direktor

CHIAMPO (VI)

18 / 02 / 2019

Un Procuratore - Ein Prokurist - Legal Representative - Un Fondé de pouvoir - Un Procurador - Um Procurador – Prokurista - En prokurator - Ένας εκ των πληρεξουσίων - Meghatalmazott - Wettelijke vertegenwoordiger - Juridisk representant – Уполномоченный - Un Procurist – Pelnomocnik – Firmatecknare - Valtuutettu asiamies - Volitatud isik - Pilnvarota persona - Zastopnik - Įgaliotinis - Splnomocnený zástupca – Rappreżentant Legali :

Un Procuratore Giampietro Taglier :

IT

Manuale d'Istruzione d'Uso e Manutenzione

PISTOLA PER LAVAGGIO

PER LA VOSTRA SICUREZZA LEGGERE ATTENTAMENTE QUESTE ISTRUZIONI PRIMA DI PROCEDERE ALL'INSTALLAZIONE, ALL'UTILIZZO O ALLA MANUTENZIONE DELL'AEROGRAFO. QUESTO MANUALE DEVE ESSERE CONSERVATO PER OGNI FUTURO RIFERIMENTO.

GENERALITA'

Il presente libretto costituisce parte integrante del prodotto cui viene allegato e deve essere conservato per ogni riferimento futuro. Leggere attentamente le avvertenze e le istruzioni contenute nel presente manuale d'istruzioni prima di procedere all'installazione, alla messa in funzione, alla regolazione o alla manutenzione poiché forniscono importanti indicazioni riguardanti la SICUREZZA D'USO e la MANUTENZIONE. Per un utilizzo sicuro ed una corretta manutenzione, la pistola deve essere utilizzata solo da un operatore con un'adeguata preparazione. Le informazioni inserite nel presente libretto sono necessarie per un utilizzo corretto della pistola e dei suoi componenti ed integrano le informazioni che appartengono al normale bagaglio di conoscenze tecniche degli addetti .Le norme di sicurezza inserite nel presente libretto integrano le norme di sicurezza vigenti nei paesi d'utilizzo del prodotto che devono essere conosciute ed applicate dagli addetti. Per ulteriori informazioni o problemi particolari da risolvere, rivolgersi ai centri autorizzati per l'assistenza tecnica e la manutenzione del prodotto.

DISIMBALLO

Dopo aver tolto l'imballaggio assicurarsi dell'integrità dell'apparecchio controllando che non vi siano parti visibilmente danneggiate, in caso di dubbio non utilizzare l'apparecchio e rivolgersi subito al proprio rivenditore. Gli elementi che compongono l'imballaggio (sacchetti in plastica, polistirolo espanso, ecc.) devono essere smaltiti negli appositi luoghi di raccolta e non devono essere lasciati alla portata dei bambini, poiché potenziali fonti di pericolo.

DESTINAZIONE ED USO

Il prodotto **26/B** è stato realizzato per essere utilizzato quale pistola lavaggio ogni altro uso è da ritenersi improprio. La ditta declina ogni responsabilità per danni o incidenti derivanti dall'uso improprio della pistola manuale o dalla mancata osservanza delle prescrizioni relative alla sicurezza. Ogni e qualsiasi manomissione o modifica dell'apparecchiatura non preventivamente autorizzata solleva il costruttore da danni derivanti o riferibili agli atti suddetti.

AVVERTENZE GENERALI DI SICUREZZA

RISCHI PER USO IMPRORIO

- **NON** puntare **MAI** la pistola in direzione del corpo umano o di animali
- **NON** superare **MAI** le pressioni massime d'esercizio consigliate
- Prima di effettuare le operazioni di smontaggio, di pulizia o di riassemblaggio dell'aerografo scaricare **SEMPRE** le pressioni dell'aria e i materiali vernicianti

RISCHI PER LA SALUTE

Molti prodotti contengono solventi organici o prodotti chimici dannosi per la salute, che possono provocare intossicazioni a causa dei vapori tossici emessi durante la spruzzatura.
É quindi **OBBLIGATORIO** durante l'uso seguire alcune indicazioni:

- Leggere **ATTENTAMENTE** le schede tecniche dei prodotti che si impiegano prima dell'utilizzo
- Utilizzare la pistola d lavaggio **SOLO** in aree adeguate o ambienti ben aerati
- Durante l'utilizzo dell'aerografo indossare **SEMPRE** indumenti con protezione adeguati per la protezione del corpo
- Indossare **SEMPRE** guanti, occhiali e maschere con filtri a carboni attivi per prevenire i rischi causati dai vapori tossici o dal contatto dei prodotti e dei solventi con la pelle o gli occhi

RISCHI DI INCENDIO E ESPOLSIONE

Molti prodotti contengono solventi organici o prodotti chimici altamente infiammabili. Utilizzare l'aerografo SOLO in aree adeguate o ambienti ben aerati

- Evitare qualsiasi azione che possa provocare incendi come fumare, provocare scintille o qualsiasi rischio elettrico
- Assicuratevi che tutti i prodotti vernicianti ed i solventi che utilizzate siano chimicamente compatibili effettuando un controllo incrociato delle schede tecniche di sicurezza dei prodotti
- Collegate a terra sia la macchina di verniciatura sia l'oggetto da verniciare per ridurre il rischio di scintille dovute a elettricità statica

ALTRI RISCHI

- **É VIETATO** utilizzare la pistola per la spruzzatura di prodotti alimentari o medicinali
- **É VIETATO** utilizzare la pistola nelle aree di lavoro di macchinari come convogliatori, robot, ecc. durante il funzionamento degli stessi

INSTALLAZIONE

Per un utilizzo sicuro ed una corretta manutenzione la pistola deve essere utilizzata solo da un operatore con un'adeguata preparazione. Verificate che l'impianto d'aria cui viene collegato l'aerografo fornisca sempre aria filtrata da impurità d'acqua ed olio. Dopo aver tolto l'imballaggio assicurarsi dell'integrità dell'apparecchio controllando che non vi siano parti visibilmente danneggiate.

COLLEGAMENTO PNEUMATICO

Prima di collegare la pistola a qualsiasi alimentazione pneumatica assicurarsi che non ci sia pressione nella linea. Prevedere sul luogo di installazione una fonte di alimentazione pneumatica **Max 10 bar**

UTILIZZO

Prima di effettuare qualunque operazione scollegare la pistola dalla condotta di mandata dell'aria compressa e scaricare l'aria all'interno dell'aerografo.

1. Staccare il serbatoio dalla pistola
2. Riempire il serbatoio con il prodotto fino a 3/4 della capacità totale.
3. Avvitarlo sull'innesto montato sulla pistola
4. Collegarlo alla linea di alimentazione dell'aria.
5. Tirare la leva ed effettuare le regolazioni della pistola agendo sull'ugello terminale del tubo.

PULIZIA DELLO STRUMENTO

ATTENZIONE

Prima di effettuare qualunque operazione di pulizia del prodotto, scollegare la pistola dalla condotta di mandata dell'aria compressa.

É VIETATO effettuare la manutenzione dell'aerografo se il personale addetto non ha ricevuto adeguate istruzioni.
É VIETATO effettuare la manutenzione dell'aerografo se non si utilizzano ricambi originali.

MANUTENZIONE ORDINARIA

Per garantire l'efficienza dell'apparecchio e per il suo corretto funzionamento è indispensabile attenersi alle istruzioni del costruttore effettuando la pulizia e la periodica manutenzione ordinaria

ACCANTONAMENTO

In caso di accantonamento per lungo periodo é necessario scollegare le fonti di alimentazione, provvedere ad ingrassare le parti che si potrebbero danneggiare in caso di essiccazione.

FUNZIONAMENTO DIFETTOSO

Se dopo una sosta prolungata la pistola non spruzzasse regolarmente:
1 Controllare che il tubo di pescaggio e il tubo interno non siano intasati.
2 Controllare che il tubo interno 2 non sia rotto, in questo caso sostituirlo.
3 Controllare che il serbatoio contenga prodotto.

MESSA FUORI SERVIZIO DELL'AEROGRAFO

Per lo smantellamento della pistola è necessario che sia pulita da residui di solventi e prodotti. I materiali di fabbricazione sono completamente riciclabili e devono essere divisi a seconda del tipo e smaltiti negli appositi centri di raccolta.

ES

Manual de Instrucciones de Uso y Mantenimiento

PISTOLA DE LAVADO

PARA SU SEGURIDAD, LEA ATENTAMENTE ESTAS INSTRUCCIONES ANTES DE PROCEDER A LA INSTALACION, LA UTILIZACION O EL MANTENIMIENTO DE LA PISTOLA DE PINTAR. ESTE MANUAL DEBE CONSERVARSE PARA CUALQUIER REFERENCIA FUTURA.

GENERALIDADES

El presente manual de instrucciones es parte integrante del producto al que se adjunta y debe conservarse para cualquier referencia futura. Léanse atentamente las advertencias y las instrucciones contenidas en este manual de instrucciones antes de proceder a la instalación, a la puesta en función, a la regulación o al mantenimiento, pues proporcionan importantes indicaciones relativas a la SEGURIDAD DE USO y al MANTENIMIENTO. Para una utilización segura y un correcto mantenimiento, la pistola debe ser utilizada únicamente por un operador con una adecuada preparación. Las informaciones contenidas en el presente manual son necesarias para una utilización correcta de la pistola y de sus componentes, e integran las informaciones que pertenecen al normal bagaje de conocimientos técnicos de los operadores. Las normas de seguridad contenidas en el presente manual integran las normas de seguridad vigentes en los países donde se utiliza el producto, que los operadores deben conocer y aplicar. Para más informaciones o problemas a resolver, contacte con los centros autorizados para el servicio de asistencia técnica y el mantenimiento del producto.

DESEMBALAJE

Después de haber quitado el embalaje, es preciso asegurarse de la integridad del aparato controlando que no haya partes visiblemente dañadas; en caso de duda, conviene no utilizar el aparato y dirigirse al propio concesionario vendedor. Depositar los elementos del embalaje (bolsas de plástico, poliestireno celular, etc.) en los lugares de recogida especialmente previstos. Los citados materiales no deben dejarse al alcance de los niños, pues son potenciales fuentes de peligro.

USO PREVISTO

El producto **26/B** se ha se ha proyectado para ser empleado como pistola de lavado; cualquier otro uso se considera impropio. Cualquier otro uso debe considerarse impropio. La firma no se asume ninguna responsabilidad por daños o accidentes causados por un uso inadecuado de la pistola manual, o por la inobservancia de las prescripciones relativas a la seguridad. Toda manipulación o modificación del equipo no autorizada previamente deja libre al constructor de toda responsabilidad por daños derivados o referibles a los actos mencionados antes.

ADVERTENCIAS GENERALES DE SEGURIDAD

RIESGOS POR USO IMPROPIO

- **NO** dirija **NUNCA** la pistola en dirección del cuerpo humano o de animales.
- **NO** supere **NUNCA** las presiones máximas de funcionamiento normal aconsejadas
- Antes de efectuar las operaciones de desmontaje, de limpieza o de reensamblaje de la pistola de pintar, hay que descargar **SIEMPRE** las presiones del aire y los materiales para pintar

RIESGOS PARA LA SALUD

Muchos productos contienen disolventes orgánicos o productos químicos perjudiciales para la salud, que pueden provocar intoxicaciones a causa de los vapores tóxicos emitidos durante la pulverización.
Es, por tanto, **OBLIGATORIO** durante el uso seguir algunas indicaciones:

- Lea **ATENTAMENTE** las fichas técnicas de los productos que se emplean antes de su utilización.
- Utilice la pistola de pintar **SOLAMENTE** en áreas adecuadas o ambientes bien ventilados.
- Durante la utilización de la pistola, lleve **SIEMPRE** ropa adecuada para la protección del cuerpo.
- Lleve **SIEMPRE** guantes, gafas y máscaras con filtros de carbones activos para prevenir los riesgos causados por los vapores tóxicos o por el contacto de los productos para pintar y de los disolventes con la piel o los ojos.

RIESGOS DE INCENDIO Y EXPLOSION

Muchos productos contienen disolventes orgánicos o productos químicos altamente inflamables. Utilice la pistola de pintar UNICAMENTE en zonas adecuadas o ambientes bien ventilados.

- Evite cualquier acción que pueda provocar incendios, como fumar, provocar chispas o cualquier riesgo eléctrico.
- Asegúrese de que todos los productos para pintar y los disolventes que utilice sean químicamente compatibles, efectuando un control cruzado de las fichas técnicas de seguridad de los productos.
- Conecte a tierra tanto la máquina de pintar como el objeto que se tiene que pintar, para reducir el riesgo de chispas debidas a electricidad estática

OTROS RIESGOS

- **ESTA PROHIBIDO** utilizar la pistola para pulverizar productos alimenticios o medicinales
- **ESTA PROHIBIDO** utilizar la pistola en las áreas de trabajo de máquinas como transportadores, robots, etc. durante el funcionamiento de las mismas

INSTALACION

Para una utilización segura y un correcto mantenimiento, la pistola debe ser utilizada únicamente por un operador con una adecuada preparación. Hay que verificar que la instalación de aire a la que se conecta la pistola proporcione siempre aire filtrado, sin residuos de agua y aceite. Una vez desembalado el aparato, es preciso asegurarse de que esté íntegro, controlando que no haya partes visiblemente dañadas.

CONEXION NEUMATICA

Antes de conectar la pistola a cualquier alimentación neumática, asegurarse de que no haya presión en la línea. Hay que prever en el lugar destinado a la instalación una fuente de alimentación neumática de **10 bar**.

UTILIZACION

Antes de efectuar cualquier operación, desconecte la pistola del conducto de recirculación del aire comprimido y descargue el aire que haya dentro de la pistola.

1. Separe el depósito de la pistola.
2. Llene el depósito de producto (hasta 3/4 de la capacidad total).
3. Enrósquelo en el acoplamiento de la pistola.
4. Conéctelo a la línea de alimentación de aire.
5. Tire de la palanca y regule la pistola por medio de la boquilla terminal del tubo.

LIMPIEZA DEL INSTRUMENTO

ATENCION

Antes de efectuar cualquier operación de limpieza del producto, desconecte la pistola del conducto de recirculación del aire comprimido.

ESTA PROHIBIDO efectuar operaciones de mantenimiento de la pistola de lavado si el personal encargado no ha recibido adecuadas instrucciones.
Está **PROHIBIDO** efectuar el mantenimiento de la pistola si no se utilizan recambios originales.

MANTENIMIENTO ORDINARIO

Para garantizar la eficiencia del aparato y para su correcto funcionamiento, es indispensable seguir las instrucciones del constructor, efectuando la limpieza y el periódico mantenimiento ordinario.

ALMACENAMIENTO

En caso de almacenamiento por un largo período de tiempo, es necesario desconectar las fuentes de alimentación y engrasar las partes que podrían dañarse en caso de secado. Al volver a poner en marcha el aparato, sustituir las guarniciones indicadas en la parte de recambios.

FUNCIONAMIENTO DEFECTUOSO

Si después de una parada prolongada, la pistola no pulverizara regularmente, controle que:
1. El tubo de aspiración y el tubo interno no estén obstruidos;
2. El tubo interno 2 no esté roto; en este caso, sustitúyalo;
3. El depósito contenga producto.

PUESTA EN FUERA DE SERVICIO DE LA PISTOLA DE LAVADO

Para el desguace de la pistola, es necesario que la misma esté limpia, sin residuos de disolvente o de producto para lavado. Los materiales de fabricación son completamente reciclables, y tienen que separarse por tipos y llevarse a los centros de recogida expresamente previstos.

DE

Bedienungs- und Wartungsanleitung

WASCHPISTOLE

ZU IHRER SICHERHEIT BITTEN WIR SIE, VOR INSTALLIERUNG, GEBRAUCH ODER WARTUNG DER LACKIERSPRITZPISTOLE DIESE HINWEISE AUFMERKSAM DURCHZULESEN. DIESES HANDBUCH MUSS ZUR ZUKÜNFTIGEN BEZUGNAHME AUFBEWAHRT WERDEN.

ALLGEMEINES

Die vorliegende Bedienungsanleitung stellt einen festen Bestandteil des Produkts, dem sie beigefügt ist, dar und muß zur zukünftigen Bezugnahme aufbewahrt werden. Bitte lesen Sie vor Installierung, Inbetriebnahme, Einstellung oder Wartung die im vorliegenden Handbuch enthaltenen Hinweise und Anleitungen aufmerksam durch, da sie wichtige Informationen bezüglich des SICHEREN GEBRAUCHS und der WARTUNG liefern. Um einen sicheren Gebrauch und eine korrekte Wartung zu gewährleisten, darf die Lackierspritzpistole nur von einer entsprechend geschulten Bedienungsperson benutzt werden. Die im vorliegenden Handbuch enthaltenen Informationen sind für einen korrekten Gebrauch der Spritzpistole und ihrer Komponenten erforderlich und vervollständigen die Informationen, die zu den normalen technischen Kenntnissen der mit ihrer Bedienung betrauten Personen zählen. Die im vorliegenden Handbuch enthaltenen Sicherheitsnormen ergänzen die in dem Land, in dem das Produkt benutzt wird, geltenden Sicherheitsnormen, die den mit der Bedienung betrauten Personen bekannt sein und von diesen angewandt werden müssen. Bezüglich weiterer Informationen oder spezieller Problemlösungen wenden Sie sich bitte an die autorisierten Zentren für den technischen Kundendienst und die Wartung des Produkts.

AUSPACKEN

Nach Entfernen der Verpackung die Unversehrtheit des Gerätes sicherstellen und überprüfen, daß keinerlei Teile sichtbar beschädigt ist. Im Zweifelfall das Gerät nicht benutzen und sich an den Wiederverkäufer wenden. Die Verpackungselemente (Plastiktüten, Polystyrolschaum, usw.) sind in die entsprechenden Sammelbehälter zu entsorgen und müssen außerhalb der Rechtweite von Kindern gebracht werden, da sie potentielle Gefahrenquellen darstellen.

VORGESEHENER EINSATZ UND GEBRAUCH

Das Produkt **26/B** wurde realisiert, um, als Waschpistole eingesetzt zu werden. Jeder sonstige Gebrauch muss als unsachgemäß angesehen werden. Die Herstellerfirma lehnt jegliche Haftung für Schäden oder Unfälle, die durch den unsachgemäßen Gebrauch der manuellen Spritzpistole oder durch Nichtbeachtung der Sicherheitsvorschriften entstehen, ab. Jegliche Beeinträchtigung oder Abänderung des Geräts, die nicht vorher genehmigt wurde, entläßt den Hersteller aus der Haftung für daraus entstehende oder damit in Verbindung zu bringende Schäden.

ALLGEMEINE SICHERHEITSHINWEISE

RISIKEN BEI UNSACHGEMÄSSEM GEBRAUCH

- Die Spritzpistole **NIEMALS** auf den menschlichen Körper oder Tiere richten.
- Die empfohlenen max. Betriebsdruckwerte dürfen **NIEMALS** überschritten werden.
- Bevor die Lackierspritzpistole demontiert, gereinigt oder wieder zusammengebaut wird, müssen **IMMER** der Luftdruck und die Lackiermaterialien abgelassen werden.

GESUNDHEITLICHE RISIKEN

Viele Produkte enthalten organische Lösemittel oder gesundheitsschädliche chemische Produkte, die Vergiftungen aufgrund der während des Spritzvorgangs abgegebenen giftigen Dämpfe verursachen können.
Es ist daher **OBLIGATORISCH**, während des Gebrauchs einige Hinweise zu befolgen:

- Die technischen Datenblätter der verwendeten Produkte vor Gebrauch **AUFMERKSAM** durchlesen.
- Die Lackierspritzpistole **NUR** in geeigneten Bereichen oder gut belüfteten Räumen anwenden
- Während des Gebrauchs der Lackierspritzpistole IMMER zum Schutz des Körpers geeignete Kleidung tragen.
- **IMMER** Handschuhe, Schutzbrille und Atemschutz-Masken mit Aktivkohle-Filter tragen, um den durch giftige Dämpfe oder durch den Kontakt der Produkte und Lösemittel mit der Haut oder mit den Augen verursachten Risiken vorzubeugen.

BRAND- UND EXPLOSIONSGEFAHR

Viele Produkte enthalten organische Lösemittel oder höchst entzündbare chemische Produkte. Die Lackier-Spritzpistole AUSSCHLIESSLICH in geeigneten Bereichen oder gut belüfteten Räumen benutzen.

- Alle Handlungen wie z.B. Rauchen, die einen Brand, Funkenbildung oder irgendwelche Risiken elektrischer Art entstehen lassen könnten, vermeiden.
- Vergewissern Sie sich, daß alle von Ihnen verwendeten Lackierprodukte und Lösemittel chemisch kompatibel sind, indem Sie eine überkreuzte Kontrolle der technischen Sicherheits-Datenblätter der Produkte vornehmen.
- Sowohl die Lackiermaschine als auch den zu lackierenden Gegenstand erden, um das Risiko von Funkenbildung aufgrund von statischer lektrizität zu vermindern.

WEITERE RISIKEN

- **ES IST VERBOTEN**, die Spritzpistole zum Besprühen von Lebensmittel- oder medizinischen Produkten zu benutzen
- **ES IST VERBOTEN**, die Spritzpistole in den Arbeitsbereichen von Maschinen wie Förderbändern, Robots etc. während deren Betrieb zu benutzen

INSTALLIERUNG

Um einen sicheren Gebrauch und eine korrekte Wartung zu gewährleisten, darf die Lackierspritzpistole nur von einer entsprechend geschulten Bedienungsperson benutzt werden. Stellen Sie sicher, daß die Druckluftanlage, an die die Lackierspritzpistole angeschlossen wird, immer von Wasser- und Ölverunreinigungen gefilterte Luft liefert. Nach Entfernen der Verpackung sicherstellen, daß der Apparat unversehrt ist, wobei überprüft wird, daß keine sichtbar beschädigten Teile vorhanden sind.

PNEUMATISCHER ANSCHLUSS

Vor Anschließen der Pistole an eine pneumatische Beschickungsleitung sicherstellen, daß sich die Leitung nicht unter Druck befindet. Am Installierungsort eine pneumatische Beschickungsquelle von **10 bar** vorsehen.

GEBRAUCH

Vor Ausführung irgendwelcher Arbeitsvorgänge müssen die Pistole von der Förderleitung der Druckluft abgetrennt und der Druck im Innern der Spritzpistole abgelassen werden.
1. Den Behälter von der Pistole abtrennen.
2. Den Behälter bis zu 3/4 der Gesamtkapazität mit dem Produkt füllen.
3. Den Behälter auf die an der Pistole montierte Kupplung schrauben.
4. Den Behälter an die Druckluftleitung anschließen.
5. Den Hebel ziehen und die Einstellungen der Pistole vornehmen, wobei auf die Enddüse des Rohrs eingewirkt wird.

REINIGUNG DES GERÄTS

ACHTUNG

Vor irgendwelchen Reinigungsarbeiten am Produkt muss die Pistole von der Förderleitung der Druckluft abgetrennt werden.

Es ist **VERBOTEN**, Wartungsarbeiten an der Lackierspritzpistole vorzunehmen, wenn das hiermit beauftragte Personal keine entsprechenden Instruktionen erhalten hat.
Es ist **VERBOTEN**, die Wartung der Pistole vorzunehmen, ohne hierbei Original-Ersatzteile zu verwenden.

PLANMÄSSIGE WARTUNG

Um die Leistungsfähigkeit des Geräts und seine korrekte Funktion zu gewährleisten, ist es unerläßlich, die vom Hersteller erteilen Anweisungen zu beachten und die planmäßigen Reinigungs- und Wartungsarbeiten durchzuführen.

NICHTBENUTZUNG

Falls das Gerät über einen längeren Zeitraum nicht benutzt wird, müssen die Beschickungsleitungen abgetrennt und die Teile, die aufgrund von Austrocknung beschädigt werden könnten, geschmiert werden. Bei der Wiederaufnahme des Betriebs die im Ersatzteil-Abschnitt angegebenen Dichtungen auswechseln.

STÖRUNGEN BEIM BETRIEB

Falls die Pistole nach längerer Nichtbenutzung nicht gleichmäßig spritzen sollte:
1. Kontrollieren, dass das Ansaugrohr und das Innenrohr nicht verstopft sind.
2. Kontrollieren, dass das Innenrohr 2 nicht defekt ist; in diesem Fall muss es ausgewechselt werden.
3. Kontrollieren, dass im Behälter Produkt enthalten ist.

AUSSERBETRIEBSETZUNG DER LACKIERSPRITZPISTOLE

Před demontáží pistole musí být vyčištěná a zbavená všech zbytků ředidla nebo nanášené látky. Die Konstruktionsmaterialien sind vollständig recycling-geeignet und müssen je nach Typ getrennt und in den entsprechenden Sammelzentren entsorgt werden.

PT

Manual de Instruções, Uso e Manutenção

PISTOLA PARA LAVAGEM

PARA A SUA SEGURANÇA, LER COM ATENÇÃO ESTAS INSTRUÇÕES ANTES DE INSTALAR, UTILIZAR OU FAZER A MANUTENÇÃO DA PISTOLA DE PULVERIZAR. ESTE MANUAL DEVE SER CONSERVADO PARA SERVIR DE REFERÊNCIA PARA OUTRAS CONSULTAS.

GENERALIDADES

O presente manual faz parte integrante do produto com o qual é entregue e deve ser conservado para toda futura consulta. Ler com atenção as advertências e as instruções presentes neste manual antes de instalar, ligar, regular ou fazer a manutenção, pois contêm importantes informações relativas à SEGURANÇA DE USO e à MANUTENÇÃO. Para utilizar com segurança e fazer uma manutenção correcta, a pistola deve ser utilizada somente por um operador com uma preparação adequada. As informações presentes neste manual são necessárias para um uso correcto da pistola e dos seus componentes e integram as informações que pertencem ao normal conhecimento técnico dos responsáveis. As normas de segurança presentes neste manual integram aquelas vigentes nos países de utilização do produto que devem ser conhecidas e aplicadas pelos responsáveis. Para ulteriores informações ou problemas particulares a resolver, dirija-se aos centros autorizados para a assistência técnica e a manutenção do produto.

DESEMBALAGEM

Depois de ter retirado a embalagem, certificar-se que o aparelho esteja íntegro. Controlar que não existam partes visivelmente avariadas. Em caso de dúvidas, não utilizar o aparelho e contactar o próprio revendedor. Os elementos da embalagem (sacos de plástico, poliestireno expandido, etc.) devem ser depositados nos respectivos depósitos de colecta. Os supracitados materiais não devem ser deixados ao alcance das crianças, pois são fontes potenciais de perigo.

FINALIDADE E USO

O produto **26/B** foi realizado para ser utilizado como pistola de lavagem, todo e qualquer uso diferente deste deve ser considerado impróprio. Todo outro uso deve ser considerado impróprio. Todo outro uso deve ser considerado impróprio. A firma declina qualquer responsabilidade pelos danos ou acidentes derivados do uso impróprio da pistola manual, ou da falta do seguimento das indicações relativas à segurança. Toda alteração ou modificação do aparelho, não anteriormente autorizada, isenta o fabricante de toda responsabilidade por danos derivados ou relativos às acções supraditas.

ADVERTÊNCIAS GERAIS DE SEGURANÇA

RISCOS PELO USO IMPRÓPRIO

- **NUNCA** dirigir a pistola em direcção do corpo humano ou de animais.
- **NUNCA** superar as pressões máximas de funcionamento aconselhadas.
- Antes de efectuar as operações de desmontagem, limpeza ou remontagem da pistola, descarregar **SEMPRE** as pressões do ar e os materiais de pintura.

RISCOS PARA A SAÚDE

Muitos produtos contêm solventes orgânicos ou produtos químicos danosos à saúde, que podem provocar intoxicações por causa de vapores tóxicos emitidos durante a pulverização.
Assim sendo, é **OBRIGATÓRIO** durante o uso seguir algumas instruções:

- Ler **ATENTAMENTE** as fichas técnicas dos produtos que forem empregados pela primeira vez.
- Utilizar a pistola **SOMENTE** em áreas adequadas ou ambientes bem arejados.
- Durante a utilização da pistola, usar **SEMPRE** fatos com protecção apropriadas para proteger o corpo.
- Usar **SEMPRE** luvas, óculos e máscaras com filtros de carvão activo para prevenir os riscos causados por vapores tóxicos ou pelo contacto de produtos ou de solventes com a pelo ou com os olhos.

RISCOS DE INCÊNDIO E EXPLOSÃO

Muitos produtos contêm solventes orgânicos ou produtos químicos altamente inflamáveis. Utilizar a pistola de pulverizar SOMENTE em áreas adequadas ou locais bem arejados.

- Evitar qualquer acção que possa provocar incêndios, tais como fumar, provocar faíscas ou qualquer risco eléctrico.
- Certificar-se de que todos os produtos de pintura e solventes que utiliza sejam quimicamente compatíveis. Para isto, fazer um controle comparando as fichas técnicas de segurança dos produtos.
- Fazer a ligação à terra tanto da máquina de pintura como do objecto a ser pintado para reduzir o risco de faíscas causadas pela electricidade estática.

OUTROS RISCOS

- **É PROIBIDO** utilizar a pistola para a pulverização de produtos alimentícios ou medicinais.
- **É PROIBIDO** utilizar a pistola nas áreas de trabalho de maquinarias, tais como transportadores, robôs, etc., durante o funcionamento dos mesmos.

INSTALAÇÃO

Para uma utilização segura e uma manutenção correcta, a pistola deve ser utilizada somente por um operador com uma preparação adequada. Verificar que o sistema de ar onde for ligada a pistola de pulverizar forneça sempre ar filtrado sem impurezas como água e óleo. Após ter retirado a embalagem, certificar-se da integridade do aparelho controlando que não haja partes visivelmente avariadas.

LIGAÇÃO PNEUMÁTICA

Antes de ligar a pistola a qualquer alimentação pneumática, certificar-se que não haja pressão na linha. Providenciar, no local de instalação, uma fonte de alimentação pneumática de **10 bar**.

UTILIZAÇÃO

Antes de efectuar qualquer operação desligar a pistola do tubo de envio do ar comprimido e despejar o ar no interior da pistola.

1. Retirar o reservatório da pistola
2. Encher o reservatório com o produto até 3/4 da capacidade total.
3. Aparafusá-lo ao tubo montado na pistola.
4. Ligá-lo à linha de alimentação do ar.
5. Puxar pela alavanca e efectuar as regulações da pistola agindo no bocal terminal do tubo.

LIMPEZA DO APARELHO

ATENÇÃO

Antes de efectuar qualquer operação de limpeza do produto, retirar a pistola do tubo de envio do ar comprimido.

É **PROIBIDO** efectuar a manutenção da pistola de lavagem se o pessoal responsável não recebeu instruções apropriadas.
É **PROIBIDO** efectuar a manutenção da pistola se não se utilizam peças sobresselentes originais.

MANUTENÇÃO ORDINÁRIA

Para garantir a eficiência do aparelho e para o seu correcto funcionamento, é indispensável seguir as instruções do fabricante. Fazer a limpeza e a manutenção ordinária periódica.

ARMAZENAGEM

Em caso de armazenagem por um longo período, é necessário desconectar as fontes de alimentação e fazer a lubrificação de partes que possam se danificar em caso de secagem. Ao recolocar a funcionar, substituir as guarnições indicadas na lista de peças de reposição.

FUNCIONAMENTO IRREGULAR

Se após uma pausa prolongada a pistola não pulverizar normalmente:
1. Controlar que o tubo de extracção e o tubo interno não estejam obstruídos.
2. Controlar que o tubo interno 2 não esteja partido, e neste caso substitua-o.
3. Controlar que o reservatório contenha o produto.

INUTILIZAÇÃO DA PISTOLA PARA LAVAGEM

Para o desmantelamento da pistola de lavagem é necessário que sejam retirados todos os resíduos de solvente ou produto. Os materiais de fabricação são completamente recicláveis e devem ser divididos segundo o tipo e tratados nos respectivos centros de recolha.

EN

Operation and maintenance manual

WASHING GUN

PLEASE READ THESE INSTRUCTIONS CAREFULLY FOR YOUR OWN SAFETY BEFORE PROCEEDING TO THE INSTALLATION, USE OR MAINTENANCE OF THE PAINT SPRAY GUN. THIS MANUAL MUST BE CONSERVED FOR FUTURE CONSULTATION.

OVERVIEW

This Manual is an integral part of the product with which it is enclosed and must be conserved for future consultation. Carefully read the recommendations and instructions contained in this instruction booklet before carrying out installation, operating, adjusting or maintenance operations, since they give important information regarding the SAFETY OF USE and MAINTENANCE. The gun should only be used by an adequately trained operator if it is to be used safely and correctly maintained. The information given in this booklet is necessary for correct use of the gun and its components and is in addition to the normal technical know-how of operators. The safety rules inserted in this booklet are in addition to the safety regulations in force in the countries where the product is used and which should already be known and applied by operators. Contact only authorised product technical assistance and maintenance centers for further information or special problems.

UNPACKING

After removing the packaging material make sure the product is in perfect condition and that there are no visibly damaged parts. If in doubt, do not use the spray gun and contact the dealer from whom it was purchased. The packaging materials (plastic bags, expanded polystyrene, etc) must be disposed of in appropriate refuse-collection containers. The above mentioned materials must not be left within the reach of children as they are potential sources of danger.

USE AND OPERATION

The product **26/B** has been made for use as a washing gun; any other use is to be considered improper..The Manufacturer declines all liability for damage or injury caused by the inappropriate use of the manual inflation gun or the failure to respect safety warnings. Any and all tampering or modification with the equipment that has not been previously authorised releases the Manufacturer from all damage derived or ascribable to the same.

GENERAL SAFETY RULES

RISKS IN INAPPROPRIATE USE

- **NEVER** point the paint spray gun at people or animals.
- **NEVER** exceed the maximum working pressures recommended.
- **ALWAYS** discharge the compressed air and paint products from the paint spray gun before proceeding to the disassembly, cleaning and re-assembly of the paint spray gun.

RISKS TO HEALTH

Many products contain organic solvents or chemical products that are harmful and which may cause poisoning due to toxic vapours emitted during spraying.
It is therefore **OBLIGATORY** to take the following precautions:

- **CAREFULLY** read the technical cards of the products to be used before use.
- Use the paint spray gun **ONLY** in adequately ventilated or aerated rooms or areas.
- **ALWAYS** wear adequate safety clothing for the protection of the body during use.
- **ALWAYS** wear gloves, goggles and masks with activated carbon filters to avoid risks caused by toxic vapours or by contact of products and solvents with the skin or eyes.

RISKS OF FIRE AND EXPLOSION

Many products contain highly inflammable organic solvents or chemical products. ONLY use the spray gun in suitable areas or well-ventilated environments.

- Avoid all actions that might trigger fires, such as smoking, create sparks, or raise electrical risks of any kind.
- Make sure that all the paint products and solvents used are chemically compatible by carrying out a cross check on the product safety data sheets.
- Ground both the spray painting machine and the object to be painted in order to reduce the risk of sparks caused by static electricity.

OTHER RISKS

- **IT IS FORBIDDEN** to use the paint spray gun for the spraying of food or medical products
- **IT IS FORBIDDEN** to use the pistol in areas where machines ry such as conveyor belts, robots, etc. are working

INSTALLATION

For safe operation and correct maintenance, the paint spray gun must be used only by an operator who has been provided with the adequate preparation. Make sure that the compressed air system that supplies air to the paint spray gun always supplies air that has been filtered free of impurities, moisture and oil. After removing the paint spray gun from the packaging, make sure that no damage has occurred during shipping.

PNEUMATIC CONNECTION

Before connecting the air pistol to any source of pneumatic power make sure the air-feed line is not under pressure. An **10-bar** pneumatic power source must be available at the site of installation.

USE

Before carrying out any operation, disconnect the gun from the compressed air delivery hose and release the air inside the spray gun.

1. Detach the tank from the gun
2. Fill the tank up to 3/4 of its total capacity with the product.
3. Screw it onto the coupling mounted on the gun
4. Connect it to the air supply hose.
5. Pull the lever and adjust the gun by means of the nozzle on the end of the hose.

CLEANING OF THE WASHING GUN

WARNING

Before carrying out any cleaning operation, disconnect the gun from the compressed air delivery hose.

It is **FORBIDDEN** to clean the washing gun if the personnel assigned to the task has not been provided with adequate instructions.
NEVER use non-original spare parts for maintenance.

ORDINARY MAINTENANCE

To ensure efficient performance and correct operation the manufacturer's instructions regarding cleaning and ordinary maintenance must be followed carefully

STORAGE

If the air pistol is to be stored for a long period of time, it must be disconnected from the source of pneumatic power and the parts which may be damaged in very dry conditions must be greased. When re-used, replace the seals indicated in the spare-parts section.

TROUBLE SHOOTING

If the gun does not spray regularly after a long pause:
1. Check the suction pipe and the internal pipe for clogging.
2. Check the internal pipe 2 for damage and if necessary replace.
3. Check that the tank contains product.

PLACING THE WASHING GUN OUT OF SERVICE

Before dismantling the washing gun, ensure that it contains no residue of solvent or product. The paint spray gun's construction materials are completely recyclable but must be divided according to type and eliminated using the respective collection centres.

CZ

NÁVOD K POUŽITÍ A ÚDRŽBĚ

PISTOLE NA MYTÍ

Z BEZPEČNOSTNÍCH DŮVODŮ SI POZORNĚ PŘEČTĚTE TENTO MANUÁL PŘED TÍM, NEŽ PŘISTOUPÍTE K INSTALACI, PROVOZU A ÚDRŽBĚ STŘÍKACÍ PISTOLE. TENTO MANUÁL MUSÍ BÝT UCHOVÁN PRO BUDOUCÍ POTŘEBU.

VŠEOBECNÉ INFORMACE

Tento manuál představuje nedílnou součást výrobku, ke kterému byl přiložen, a musí být uchován pro budoucí potřebu. Pozorně si přečtěte upozornění a pokyny obsažené v tomto manuálu před tím, než přistoupíte k instalaci, uvedení do chodu, seřízení nebo údržbě. Tento manuál obsahuje důležité informace týkající se BEZPEČNOSTI PROVOZU a ÚDRŽBY. Pistole musí být používána jen pracovníkem s odpovídající kvalifikací, tím je zaručen bezpečný provoz zařízení a jeho správná údržba. Informace uvedené v tomto návodu jsou nezbytné pro správné využití pistole a jejího příslušenství a doplňují informace, které představují běžný standard technických znalostí pracovníků. Bezpečnostní normy uvedené v tomto manuálu doplňují bezpečnostní normy platné v zemi, kde je výrobek používán.S těmito normami pracovníci musí být dobře obeznámeni a je jejich poovinností tyto normy dodržovat. Pokud potřebujete další informace nebo musíte řešit zvláštní problémy, obraťte se na autorizovaná střediska technického servisu a údržby výrobku.

VYBALENÍ

Po odst

EL — Εγχειρίδιο Οδηγιών Χρήσης και Συντήρησης

ΠΙΣΤΟΛΙ ΠΑΥΣΙΜΑΤΟΣ

ΓΙΑ ΤΗΝ ΑΣΦΑΛΕΙΑ ΣΑΣ, ΔΙΑΒΑΣΤΕ ΠΡΟΣΕΚΤΙΚΑ ΑΥΤΕΣ ΤΙΣ ΟΔΗΓΙΕΣ, ΠΡΙΝ ΠΡΟΒΕΙΤΕ ΣΤΗΝ ΤΟΠΟΘΕΤΗΣΗ, ΤΗ ΧΡΗΣΗ Ή ΤΗ ΣΥΝΤΗΡΗΣΗ ΤΟΥ ΠΙΣΤΟΛΙΟΥ ΒΑΦΗΣ. ΦΥΛΑΞΤΕ ΑΥΤΟ ΤΟ ΕΓΧΕΙΡΙΔΙΟ, ΓΙΑ ΝΑ ΜΠΟΡΕΙΤΕ ΝΑ ΤΟ ΣΥΜΒΟΥΛΕΥΕΣΤΕ ΚΑΙ ΣΤΟ ΜΕΛΛΟΝ.

ΓΕΝΙΚΕΣ ΠΑΡΑΤΗΡΗΣΕΙΣ

Το παρόν φυλλάδιο αποτελεί αναπόσπαστο μέρος του προϊόντος και πρέπει να το φυλάξετε, για να μπορείτε να το συμβουλεύεστε όποτε χρειαστεί στο μέλλον. Πριν να προβείτε στην τοποθέτηση, τη χρήση, τη ρύθμιση και τη συντήρηση του εργαλείου, διαβάστε προσεκτικά τις συστάσεις και τις οδηγίες που περιέχονται σ' αυτό το φυλλάδιο, γιατί σας προσφέρουν πολύτιμες πληροφορίες που αφορούν την ΑΣΦΑΛΕΙΑ ΧΡΗΣΗΣ και τη ΣΥΝΤΗΡΗΣΗ του. Για την ασφαλή χρήση και τη σωστή συντήρησή του, το πιστόλι πρέπει να χρησιμοποιείται μόνο από εξειδικευμένα άτομα. Οι πληροφορίες που περιέχονται στο παρόν εγχειρίδιο είναι απαραίτητες για τη σωστή χρήση του πιστολιού και των εξαρτημάτων του, και αποτελούν συμπλήρωμα των τεχνικών γνώσεων που ήδη κατέχει ένας εκπαιδευμένος τεχνικός. Οι κανόνες ασφαλείας που περιλαμβάνονται στο παρόν εγχειρίδιο, συμπληρώνουν τους κανονισμούς ασφαλείας (που πρέπει να γνωρίζει και να εφαρμόζει ο χρήστης) που ισχύουν στη χώρα όπου χρησιμοποιείται το προϊόν. Για περισσότερες πληροφορίες ή αν αντιμετωπίσετε κάποιο ιδιαίτερο πρόβλημα, απευθυνθείτε στα εξουσιοδοτημένα κέντρα τεχνικής υποστήριξης και συντήρησης.

ΑΠΟΣΥΣΚΕΥΑΣΙΑ

Αφού αφαιρέσετε τη συσκευασία, βεβαιωθείτε ότι το εργαλείο είναι ακέραιο, ελέγχοντας αν υπάρχουν σημεία που έχουν υποστεί εμφανείς φθορές. Σε περίπτωση αμφιβολιών, μη χρησιμοποιείτε το εργαλείο και απευθυνθείτε στον πωλητή του. Τα υλικά της συσκευασίας (πλαστικές σακούλες, φελιζόλ, κτλ.) πρέπει να διατεθούν στους ειδικούς χώρους συλλογής απορριμμάτων και δεν πρέπει να αφήνονται στην κτίνα δράσης των παιδιών, γιατί μπορεί να αποτελέσουν πηγή κινδύνου.

ΠΡΟΟΡΙΣΜΟΣ ΚΑΙ ΧΡΗΣΗ

Το προϊόν **26/B** σχεδιάστηκε για να χρησιμοποιείται ως πιστόλι πλυσίματος. Οποιαδήποτε άλλη χρήση θεωρείται ανάρμοστη. Οποιαδήποτε άλλη χρήση θεωρείται ανάρμοστη. Η εταιρεία δε φέρει καμία ευθύνη για ζημιές ή ατυχήματα που οφείλονται σε ανάρμοστη χρήση του πιστολιού χειρός ή σε μη τήρηση των σχετικών οδηγών ασφαλείας. Σε περίπτωση παραποίησης ή μετατροπής του εργαλείου χωρίς την εξουσιοδότηση του κατασκευαστή, ο τελευταίος απαλλάσσεται από οποιαδήποτε ευθύνη για τυχόν ζημίες που ενδεχομένως προκληθούν.

ΓΕΝΙΚΟΙ ΚΑΝΟΝΕΣ ΑΣΦΑΛΕΙΑΣ

ΚΙΝΔΥΝΟΙ ΛΟΓΩ ΑΝΑΡΜΟΣΤΗΣ ΧΡΗΣΗΣ

- **ΜΗΝ** κατευθύνετε **ΠΟΤΕ** το πιστόλι προς άτομα ή ζώα.
- **ΜΗΝ** υπερβαίνετε **ΠΟΤΕ** τις προτεινόμενες μέγιστες πιέσεις εργασίας.
- Πριν να αποσυναρμολογήσετε, να καθαρίσετε ή να συναρμολογήσετε το πιστόλι, αδειάζετε **ΠΑΝΤΟΤΕ** τον αέρα και τα υλικά βαφής.

ΚΙΝΔΥΝΟΙ ΓΙΑ ΤΗΝ ΥΓΕΙΑ

Πολλά προϊόντα περιέχουν οργανικά διαλυτικά ή χημικές ουσίες που βλάπτουν την υγεία και μπορεί να προκαλέσουν δηλητηριάσεις, εξαιτίας των τοξικών ατμών που εκπέμπουν κατά τον ψεκασμό.Γι' αυτό το λόγο, όταν χρησιμοποιείται το εργαλείο, πρέπει να τηρούνται **ΥΠΟΧΡΕΩΤΙΚΑ** οι εξής κανόνες:

- Διαβάστε **ΠΡΟΣΕΚΤΙΚΑ** τις πληροφορίες που αφορούν τα χαρακτηριστικά των προϊόντων βαφής, πριν από τη χρήση.
- Χρησιμοποιείτε το πιστόλι **ΜΟΝΟ** σε κατάλληλους και καλά αεριζόμενους χώρους.
- Όταν χρησιμοποιείτε το πιστόλι, πρέπει να φοράτε **ΠΑΝΤΟΤΕ** ρούχα κατάλληλα για την προστασία του σώματός σας.
- Πρέπει να φοράτε **ΠΑΝΤΟΤΕ** γάντια, γυαλιά και μάσκες με φίλτρα ενεργού άνθρακα, για την πρόληψη των κινδύνων που προέρχονται από τοξικούς ατμούς ή από την επαφή των εφαρμοζόμενων προϊόντων και των διαλυτικών με το δέρμα ή τα μάτια.

ΚΙΝΔΥΝΟΙ ΑΝΑΦΛΕΞΗΣ ΚΑΙ ΕΚΡΗΞΗΣ

Πολλά προϊόντα περιέχουν πολύ εύφλεκτα οργανικά διαλυτικά ή χημικές ουσίες. Χρησιμοποιείτε το πιστόλι ΜΟΝΟ σε κατάλληλους και καλά αεριζόμενους χώρους.

- Αποφεύγετε τις ενέργειες που θα μπορούσαν να προκαλέσουν πυρκαγιά, π. χ., κάπνισμα, πρόκληση σπινθήρων, ηλεκτρικό ρεύμα, κτλ.
- Βεβαιωθείτε ότι όλα τα βερνίκια και τα διαλυτικά που χρησιμοποιείτε είναι συμβατά από χημική άποψη, διαβάζοντας προσεκτικά τις ετικέτες που περιγράφουν τα χημικά χαρακτηριστικά αυτών των προϊόντων.
- Γειώστε το σύστημα βαφής και το αντικείμενο που θέλετε να βάψετε, για να μειωθεί ο κίνδυνος πρόκλησης σπινθήρων λόγω του στατικού ηλεκτρισμού.

ΔΙΑΦΟΡΟΙ ΚΙΝΔΥΝΟΙ

- **ΑΠΑΓΟΡΕΥΕΤΑΙ** η χρήση του πιστολιού για τον ψεκασμό τροφίμων προϊόντων ή φαρμακευτικών ουσιών.
- **ΑΠΑΓΟΡΕΥΕΤΑΙ** η χρήση του πιστολιού στους χώρους όπου λειτουργούν μηχανήματα, όπως π. χ., μεταφορικές ταινίες, ρομπότ, κτλ.

ΤΟΠΟΘΕΤΗΣΗ

Για την ασφαλή χρήση και τη σωστή συντήρησή του, το πιστόλι πρέπει να χρησιμοποιείται μόνο από ειδικά εκπαιδευμένα άτομα. Βεβαιωθείτε ότι το σύστημα παροχής πεπιεσμένου αέρα στέλνει στο πιστόλι καθαρό αέρα, χωρίς υγρασία και λάδια. Αφού αφαιρέσετε τη συσκευασία, βεβαιωθείτε ότι το εργαλείο είναι ακέραιο, ελέγχοντας αν υπάρχουν σημεία που έχουν υποστεί εμφανείς φθορές.

ΣΥΝΔΕΣΗ ΜΕ ΤΟΝ ΠΕΠΙΕΣΜΕΝΟ ΑΕΡΑ

Πριν να συνδέσετε το πιστόλι με οποιαδήποτε πηγή πεπιεσμένου αέρα, βεβαιωθείτε ότι η γραμμή δεν βρίσκεται υπό πίεση. Το πιστόλι πρέπει να είναι συνδεμένο με μιά πηγή πεπιεσμένου αέρα που έχει πίεση **10 bar**

ΧΡΗΣΗ

Πριν από οποιαδήποτε ενέργεια, αποσυνδέστε το πιστόλι από το σωλήνα προσαγωγής του πεπιεσμένου αέρα και εκκενώστε τον αέρα που έχει παραμείνει μέσα στο σώμα του πιστολιού.

1. Αφαιρέστε το δοχείο από το πιστόλι.
2. Ρίξτε μέσα το προϊόν έως ότου φθάσετε στα 3/4 της ολικής χωρητικότητάς του.
3. Βιδώστε το πάνω στην υποδοχή του πιστολιού
4. Συνδέστε το με το κύκλωμα τροφοδοσίας του αέρα
5. Πατήστε τη σκανδάλη και κάντε τις απαραίτητες ρυθμίσεις, περιστρέφοντας το ακροφύσιο του σωλήνα.

ЧИСТКА АППАРАТА

ΠΡΟΣΟΧΗ

Διαλέξτε το ακροφύσιο (μπεκ) που είναι καταλληλότερο για το είδος εργασίας που θέλετε να εκτελέσετε και μοντάρετέ το πάνω στο σύνδεσμο του πιστολιού.

ΑΠΑΓΟΡΕΥΕΤΑΙ η συντήρηση του πιστολιού από άτομα που δεν έχουν λάβει τις απαραίτητες πληροφορίες και οδηγίες.
ΑΠΑΓΟΡΕΥΕΤΑΙ η συντήρηση του πιστολιού με χρήση μη γνήσιων ανταλλακτικών.

ΑΠΛΗ ΣΥΝΤΗΡΗΣΗ

Για να διατηρείται η καλή απόδοση και η σωστή λειτουργία του εργαλείου, πρέπει απαραίτητα να τηρούνται οι συστάσεις του κατασκευαστή και να εκτελείται ο περιοδικός καθαρισμός και η απλή συντήρηση.

ΑΠΟΘΗΚΕΥΣΗ

Σε περίπτωση που δε χρησιμοποιήσετε το εργαλείο για μεγάλη περίοδο, πρέπει απαραίτητα να το αποσυνδέσετε από τις πηγές τροφοδοσίας και να γρασάρετε τα μέρη που φθείρονται όταν στεγνώσουν. Όταν θα θελήσετε να το ξαναχρησιμοποιήσετε, αντικαταστήστε τις φλάντζες που αναφέρονται στον κατάλογο ανταλλακτικών

ΕΛΑΤΤΩΜΑΤΙΚΗ ΛΕΙΤΟΥΡΓΙΑ

Σε περίπτωση που, μετά από μία μακρόχρονη παύση εργασίας, το πιστόλι δεν ψεκάζει κανονικά:

1. Ελέγξτε μήπως έχει βουλώσει ο σωλήνας αναρρόφησης και/ή ο εσωτερικός σωλήνας.
2. Ελέγξτε αν ο εσωτερικός σωλήνας 2 είναι σπασμένος. Αν είναι όντως σπασμένος, αντικαταστήστε τον.
3. Ελέγξτε αν υπάρχει προϊόν μέσα στο δοχείο.

ΔΙΑΛΥΣΗ ΤΟΥ ΠΙΣΤΟΛΙΟΥ ΒΑΦΗΣ

Πριν από τη διάλυση και την ανακύκλωση του πιστολιού βαφής θα πρέπει να απομακρυνθούν τα υπολείμματα διαλυτικού και βερνικιού.Όλα τα υλικά, από τα οποία είναι κατασκευασμένο, είναι ανακυκλώσιμα. Χωρίστε τα ανάλογα με το είδος τους και τα παραδώσετε τα στα ειδικά κέντρα ανακύκλωσης.

HU — Használati és Karbantartási Utasítás

MOSÓPISZTOLY

A SAJÁT ÉS MÁSOK BIZTONSÁGA ÉRDEKÉBEN OLVASSA EL FIGYELMESEN EZT A HASZNÁLATI UTASÍTÁST A FESTESZÓRÓPISZTOLY ÖSSZESZERELÉSE, HASZNÁLATBAVÉTELE ÉS KARBANTARTÁSA ELŐTT. EZT A HASZNÁLATI UTASÍTÁST BÁRMILYEN JÖVŐBENI SZÜKSÉG ESETÉRE MEG KELL ŐRIZNI.

ÁLTALÁNOS SZABÁLYOK

Jelen használati utasítás azon termék kiegészítő részét képezi, amelyhez mellékelik és minden jövőbeni szükség esetére meg kell őrizni.Olvassa el figyelmesen a jelen használati utasítás figyelmeztetéseit és útmutatásait az összeszerelés, működésbehelyezés, beállítás és karbantartás megkezdése előtt mivel fontos tájékoztatást ad a HASZNÁLATI BIZTONSÁGOT és KARBANTARTÁST illetően. A biztonságos használathoz és helyes karbantartáshoz a pisztolyt csak megfelelő felkészültséggel rendelkező kezelő használhatja. Jelen használati utasítás információi a pisztoly és az alkatrészei helyes használatához szükségesek és a munkára beosztott személyzet normál műszaki ismerteit egészítik ki. A jelen használati utasításban feltüntetett biztonsági szabályok a termék felhasználási országában érvényben lévő biztonsági szabályokat egészítik ki, melyeket a munkára beosztott személyzetnek ismernie és alkalmaznia kell.. További információért vagy különleges problémák megoldásáért forduljon a műszaki segítségnyújtásra és a termék karbantartására feljogosított márkaszervizekhez.

KICSOMAGOLÁS

Kicsomagolás után győződjön meg arról, hogy a termék ép-e; ellenőrizze, hogy nincsenek-e rajta szemmel látható sérülések. Kétség esetén ne vegye használatba a készüléket és forduljon azonnal a viszonteladójához. A csomagolóanyag egyes darabjait (műanyag zacskók, polisztirol, stb.) a megfelelő begyűjtő helyen kell leadni és nem szabad gyermekek által elérhető helyen hagyni, mivel veszély tárgyát képezhetik.

RENDELTETÉS ÉS HASZNÁLAT

A **26/B** készülék azzal a céllal készült, hogy mosópisztolyként használják. A pisztoly minden egyéb célra történő használata helytelen. A gyártó cég minden felelősséget elhárít a kézi pisztoly helytelen használatából és a biztonsági előírások betartásának elmulasztásából eredő károkért és balesetekért. A gyártó cég minden felelősséget elhárít a kézi pisztoly helytelen használatából és a biztonsági előírások betartásának elmulasztásából eredő károkért és balesetekért.

ÁLTALÁNOS BIZTONSÁGI UTASÍTÁSOK

HELYTELEN HASZNÁLATBÓL ADÓDÓ VESZÉLYEK

- **SOHA NE** tartsa a pisztolyt emberi test vagy állatok felé.
- **SOHA NE** lépje túl az ajánlott maximális működési nyomást.
- Mielőtt a festékszórópisztolyt szétszereli, tisztítja vagy újra összeszereli gondoskodjon **MINDIG** a levegő nyomásának valamint a lakkozóanyag kieresztéséről.

EGÉSZSÉGRE KÁROS VESZÉLYEK

Sok termék szerves oldószert vagy az egészségre káros vegyszereket tartalmaz, melyek mérgezést okozhatnak a fúvás alatt kibocsátott mérgező gőzök belélegzése miatt.
Ezért használat közben **KÖTELEZŐ** néhány utasítást betartani:

- Olvassa el **FIGYELMESEN** a felhasználandó termékek műszaki lapját még mielőtt azokat használatba venné.
- A festékszórópisztolyt **CSAK** megfelelő helyen vagy jól szellőző helyiségekben használja.
- Használat közben hordjon **MINDIG** megfelelő védőöltözetet a test védelme érdekében.
- Használjon **MINDIG** kesztyűt, szemüveget és aktív szén szűrővel rendelkező álarcot, hogy megelőzze a mérgező gőzök által vagy a termék és oldószerek bőrrel vagy szemmel történő érintkezése által okozható veszélyeket

TŰZ- ÉS ROBBÁNÁSVESZÉLY

Sok termék igen gyúlékony oldószereket vagy vegyszereket tartalmaz. A dukkozópisztolyt CSAK megfelelő helyeken vagy jól szellőző helyiségekben használja.

- Kerüljön minden olyan helyzetet, mely tűzkiütést okozhat mint például dohányzás, szikra vagy bármilyen elektromos veszély képzése.
- Győződjön meg arról, hogy valamennyi használt festőanyag és oldószer egymás között vegyileg kompatibilis legyen. Ezt a termékek biztonsági műszaki táblázatainak összehasonlításával végezheti el.
- Földelje mind a lakkozó gépet mind a lakkozandó tárgyat, hogy csökkentse a sztatikus elektromosságnak betudható szikrák veszélyét.

EGYÉB VESZÉLYEK

- **TILOS** a pisztolyt élelmiszerre vagy gyógyszerekre való fúváshoz használni.
- **TILOS** a pisztolyt olyan gépek munkaterületén használni mint például szállítószalagok, robotok, stb, mialatt azok működében vannak.

ÖSSZESZERELÉS

A biztonságos használat és helyes karbantartás érdekében a pisztolyt csak megfelelő felkészültséggel rendelkező kezelő használhatja. Ellenőrizze, hogy a levegőt biztosító berendezés, melyre a festékszórópisztolyt kötik mindig víz és olaj szennyeződésektől mentes szűrt levegőt biztosítson. Miután a csomagolóanyagot eltávolította, győződjön meg a készülék épségéről úgy, hogy ellenőrzi nincsenek-e rajta szemmel látható sérülések.

PNEUMATIKUS CSATLAKOZÁS

A pisztoly bármilyen pneumatikus tápvezetékre való csatlakoztatása előtt meg kell győződni arról, hogy a tápvezetékben nincs nyomás. A felszerelés helyén **max 10 bar** pneumatikus nyomást kell biztosítani

HASZNÁLAT

Mielőtt bármilyen műveletbe kezdene, kapcsolja le a pisztolyt a sűrített levegő szállítóvezetékről és ürítse ki a levegőt a pisztoly belsejéből.

1. Vegye le a pisztolyról a tartályt
2. A tartály ürtartalmának ¾ részéig töltse fel a szóróanyaggal.
3. Csavarja fel a tartályt a pisztolyra szerelt tengelykapcsolóra
4. Kösse a tartály a táplevegő vezetékre.
5. Nyomja meg a kart és végezze el a pisztoly beállítását a cső végén található fúvóka segítségével.

A KÉSZÜLÉK TISZTÍTÁSA

FIGYELEM

Mielőtt a készülék bármilyen tisztítási műveletébe kezdene, kapcsolja le a pisztolyt a sűrített levegő szállítóvezetékről.

TILOS a festékszórópisztoly karbantartását olyan személyzetre bízni, aki nem rendelkezik megfelelő ismeretekkel.
TILOS a pisztoly karbantartását végezni nem eredeti cserealkatrészek felhasználásával..

SZOKÁSOS KARBANTARTÁS

A készülék hatékonyságának és helyes működésének biztosítása érdekében mindenképpen be kell tartani a gyártó utasításait a tisztítás és az időszakos szokásos karbantartás elvégzésével

RAKTÁROZÁS

Hosszabb ideig tartó raktározás esetén a pisztolyt le kell kapcsolni a pneumatikus és hidraulikus tápegységekről és meg kell kenni azokat a részeket, amelyek kiszáradás esetén károsodhatnak.

ELÁTTWMATIKH ΛΕΙΤΟΥΡΓΙΑ

Ha a pisztoly használatának hosszabb szünetelése után a pisztoly szórása nem lenne szabályos:

1. Ellenőrizze, hogy a szívócső és a belső cső nincs-e eltömődve.
2. Ellenőrizze, hogy a 2. belső cső nem tört-e el. Meghibásodás esetén cserélje ki a csövet.
3. Ellenőrizze, hogy a tartályban van a szóróanyag.

A FESTÉKSZÓRÓPISZTOLY MŰKÖDÉSEN KÍVÜL HELYEZÉSE

A dukkozópisztoly selejtezéséhez, annak mindennemű oldószer- vagy termékmaradványtól mentesnek kell lenni. A gyártóshoz használt anyagok teljes mértékben újra felhasználhatóak, melyeket típusonként kell szétbontani majd pedig a megfelelő begyűjtő helyeken selejtezni.

NL — Handleiding voor gebruik en onderhoud

REINIGINGSPISTOOL

LEES IN HET BELANG VAN UW VEILIGHEID AANDACHTIG DEZE AANWIJZINGEN VOORDAT U HET SPUITPISTOOL INSTALLEERT, GEBRUIKT OF ONDERHOUDT. BEWAAR DEZE HANDLEIDING VOOR LATERE RAADPLEGING.

ALGEMEEN

Deze handleiding maakt deel uit van het product waar deze is bijgevoegd en moet worden bewaard om later te kunnen raadplegen. Lees de waarschuwingen en aanwijzingen in deze handleiding aandachtig door voordat u het spuitpistool installeert, in werking stelt, instelt of onderhoud uitvoert; ze geeft namelijk belangrijke aanwijzingen over een VEILIG GEBRUIK en ONDERHOUD. Het pistool mag, omwille van een veilig gebruik en een correct onderhoud, uitsluitend gebruikt worden door personeel dat daarvoor is opgeleid. De informatie in deze handleiding is noodzakelijk om het pistool en zijn onderdelen op de juiste wijze te kunnen gebruiken en vormt een aanvulling op de normale technische kennis van het personeel. De in deze handleiding genoemde veiligheidsvoorschriften vormen een aanvulling op de veiligheidsvoorschriften die van kracht zijn in het land waar het product gebruikt wordt; de werknemers moeten deze kennen en toepassen. Voor verdere informatie of bijzondere problemen dient u zich voor technische hulp en het onderhoud van het product tot erkende centra te wenden.

VERPAKKING

Controleer nadat u het apparaat heeft uitgepakt of er onderdelen zichtbaar beschadigd zijn; bij twijfel het apparaat niet gebruiken en onmiddellijk contact opnemen met de verkoper. De verschillende delen van de verpakking (plastic zakjes, expansiepolystyreen enz.) moeten in de daarvoor bedoelde verzamelpunten worden verwerkt. Houd de verpakking buiten bereik van kinderen, deze vormt een bron van gevaar.

BEDOELD GEBRUIK

Het pistool **26/B** is bedoeld om te worden gebruikt als reinigingspistool; elk ander gebruik wordt als oneigenlijk beschouwd. De firma wijst elke vorm van aansprakelijkheid af voor schade of ongevallen die veroorzaakt zijn door een oneigenlijk gebruik van het handmatige pistool of door niet-inachtneming van de veiligheidsvoorschriften. Reparaties of wijzigingen van de apparatuur die niet tevoren zijn goedgekeurd, ontheffen de fabrikant van aansprakelijkheid voor schade als gevolg van of te wijten aan bovengenoemde daden.

ALGEMENE WAARSCHUWINGEN OVER VEILIGHEID

RISICO'S VAN ONEIGENLIJK GEBRUIK

- Richt het pistool **NOOIT** op mensen of dieren
- Overschrijd **NOOIT** de aanbevolen maximale bedrijfsdruk
- Haal **ALTIJD** de luchtdruk van het spuitpistool en verwijder de verf voordat u het pistool demonteert, schoonmaakt of in elkaar zet

RISICO'S VOOR DE GEZONDHEID

Veel producten bevatten organische oplosmiddelen of chemische stoffen die schadelijk zijn voor de gezondheid en vergiftigingen kunnen veroorzaken door de giftige dampen die tijdens het spuiten vrijkomen.
Het is dus **VERPLICHT** tijdens het gebruik de volgende aanwijzingen op te volgen:

- Lees de technische informatiebladen van de gebruikte producten **AANDACHTIG** door voordat u ze gebruikt.
- Gebruik het spuitpistool **UITLUITEND** in een geschikte omgeving of in goed geventileerde ruimtes.
- Draag tijdens het gebruik van het spuitpistool **ALTIJD** geschikte kleding die het lichaam beschermt
- Draag **ALTIJD** handschoenen, een veiligheidsbril en een masker met een filter met actieve koolstof om u te beschermen tegen giftige dampen en te voorkomen dat de huid of de ogen in contact komen met producten of oplosmiddelen.

BRAND- EN EXPLOSIEGEVAAR

Veel producten bevatten organische oplosmiddelen of zeer ontvlambare chemische stoffen. Gebruik het spuitpistool UITSLUITEND in een geschikte omgeving of in goed geventileerde ruimtes.

- Vermijd handelingen die brandgevaar met zich meebrengen, zoals roken, vonken veroorzaken of gevaarlijke elektrische handelingen.
- Controleer met behulp van de technische veiligheidsbladen of alle gebruikte lakken en oplosmiddelen chemisch compatibel zijn.
- Verbind zowel het verfspuitpistool als het te bewerken voorwerp met de aarde om het risico van vonken als gevolg van statische elektriciteit te verminderen.

ANDERE RISICO'S

- **HET IS VERBODEN** het pistool te gebruiken voor het spuiten van levensmiddelen of medicijnen.
- **HET IS VERBODEN** het pistool te gebruiken in ruimtes waar zich werkende machines als lopende banden, robots e.d. bevinden.

INSTALLATIE

Om een veilig gebruik en correct onderhoud te garanderen, mag het pistool uitsluitend worden gebruikt door personeel dat hiervoor is opgeleid. Controleer of de luchtinstallatie waarop het spuitpistool is aangesloten altijd lucht aanvoert waar water en olie uitgefilterd zijn. Controleer nadat u de verpakking heeft verwijderd of het apparaat geen zichtbaar beschadigde onderdelen heeft.

AANSLUITING OP PNEUMATISCHE ENERGIEBRON

Voordat het persluchtpistool aangesloten wordt op een pneumatische energiebron, moet gecontroleerd worden of er geen druk staat op de leiding . Op de plaats waar het toestel geïnstalleerd wordt, moet een persluchtvoeding voorzien zijn van **10 bar**

TOEPASSING

Voordat u wat dan ook doet, ontkoppelt u de persluchttoevoer en laat u de lucht uit het pistool.

1. Demonteer het waterreservoir
2. Vul dit reservoir tot op 3/4 van de totale inhoud.
3. Schroef het op de aansluiting op het reinigingspistool
4. Sluit het aan op de persluchtleiding.
5. Haal de trekker over en regel de straalsterkte met het mondstuk dat op de buis zit.

REINIGING VAN HET SPUITPISTOOL

LET OP

Voordat u het voorwerp begint te reinigen, ontkoppelt u de persluchttoevoer van het zandstraalpistool.

Voor aanvang van de onderhoudswerkzaamheden aan het spuitpistool **MOET** het verantwoordelijke personeel afdoende worden geïnstrueerd.
Het is **VERBODEN** onderhoud op het spuitpistool te verrichten als geen originele onderdelen gebruikt worden.

GEWOON ONDERHOUD

Voor een optimale efficiëntie en een correcte werking van het toestel is het noodzakelijk dat de aanwijzingen van de constructeur betreffende de schoonmaak- en onderhoudsbeurten strikt opgevolgd worden.

BUITENWERKINGSTELLING

Wanneer het toestel voor een langdurige periode niet gebruikt wordt, is het noodzakelijk hem van de verschillende aansluitingen af te koppelen en de delen die zouden kunnen beschadigd worden bij uitdroging te smeren. Wanneer het toestel terug in werking wordt gesteld, moeten de pakkingen, die vermeld zijn in de sectie "vervangstukken", vervangen worden.

STORINGEN BIJ GEBRUIK

Als na langdurig werken, het pistool niet goed meer spuit controleert u:

1. Of de pompslang en de slang binnenin niet verstopt zijn.
2. Of de slang binnenin (2) niet stuk is; eventueel vervangen.
3. Of er water in het reservoir zit.

AFDANKEN VAN HET SPUITPISTOOL

Voor de verwerking van het spuitpistool moeten alle resten oplosmiddel en schuim worden verwijderd. De bij de vervaardiging gebruikte materialen kunnen volledig worden gerecycled. Sorteer de onderdelen op materiaal en lever ze af bij de daarvoor bedoelde verzamelcentra.

NO — Håndbok for Bruk og Vedlikehold

VASKEPISTOL

FOR DIN EGEN SIKKERHET, LES NØYE GJENNOM DISSE INSTRUKSENE FØR DU GÅR I GANG MED INSTALLASJON, BRUK OG VEDLIKEHOLD AV SPRØYTEPISTOLEN. DENNE HÅNDBOKEN SKAL OPPBEVARES TIL SENERE BRUK OG KONSULTASJON.

GENERELL INFORMASJON

Håndboken er en kompletterende del av selve produktet og er vedlagt dette; den skal oppbevares for bruk av produktet. Les nøye gjennom merknadene angående sikkerhet og instruksene i denne håndboken, før du går i gang med installasjon, igangsetting, regulering eller vedlikehold, da disse inneholder viktige regler for SIKKERHET VED BRUK og VEDLIKEHOLD. For sikker bruk og korrekt vedlikehold, skal pistolen brukes av kun én operatør med riktig opplæring. Opplysningene i håndboken er viktige for korrekt bruk av pistolen og dennes komponenter, og kompletterer opplysningene som brukerne av pistolen må ha lest og kunne. Sikkerhetsforskriftene som finnes i håndboken, kompletterer forskriftene for produktet i brukerlandet, og skal være kjent og brukt av personellet som skal arbeide med pistolen. For ytterligere opplysninger eller spesielle problemer som skal løses, henvend deg til godkjente sentra for teknisk assistanse og vedlikehold av produktet.

UTPAKKING

Etter å ha fjernet emballasjen, sjekk at produktet ikke bærer synlige skader; er du ikke sikker, bruk ikke apparatet og henvend deg straks til din forhandler. Elementene emballasjen består av (plastposer, polystyrol, osv.) skal gjenvinnes på spesielle oppsamlingssteder, og skal ligge på steder som er utilgjengelige for barn da de kan utgjøre en fare for dem.

BRUK OG BRUKSOMRÅDER

Produktet **26/B** er laget for å brukes som vaskepistol. All annen bruk er å anse som feilaktig. Firmaet fraskriver seg ethvert ansvar for skader eller ulykker som oppstår som følge av feilaktig bruk av den manuelle pistolen eller grunnet manglende overholdelse av sikkerhetsforskriftene. Tukling eller endringer på apparatet, som ikke på forhånd er autorisert av fabrikanten, gjør at sistnevnte fraskrives ethvert ansvar ved skader på personer og ting, som nevnt tidligere.

GENERELLE MERKNADER ANGÅENDE SIKKERHET

FARE VED URIKTIG BRUK

- Rett **ALDRI** pistolen mot personer eller dyr.
- Bruk **ALDRI** høyere trykk enn det som er foreskrevet.
- Før du går i gang med demontering, rengjøring eller gjenmontering av sprøytepistolen, tøm **ALLTID** pistolen fullstendig for komprimert luft og maling.

HELSEFARE

Mange produkter inneholder organiske løsemidler eller kjemiske stoffer som kan være helsefarlige og forårsake gassforgiftninger pga. av gasser som utvikles under sprøytingen.
Følgende er derfor **PÅBUDT** når du bruker pistolen::

- Les **NØYE** de tekniske dataene for produktene man skal bruke.
- Bruk sprøytepistolen **KUN** på egnede steder og **KUN** i lokaler med god trekk.
- Bruk **ALLTID** riktige klær og kroppsvern når du bruker pistolen.
- Bruk **ALLTID** vernehansker, -briller og maske med karbonfilter for å unngå innånding av giftige gasser og å komme i kontakt med produktene eller med løsemidlene.

BRANN- OG EKSPLOSJONSFARE

Mange produkter inneholder organiske løsemidler og kjemiske produkter som er høyst brannfarlige. Bruk derfor sprøytepistolen KUN på egnete områder og i lokaler med god trekk.

- Unngå enhver handling som kan forårsake brann, slik som å røyke, fremkalle gnister eller farer av elektrisk opprinnelse.
- Sikre deg at alle malingsproduktene og løsemidlene som brukes, er kjemisk kompatible. Dette gjøres ved at du foretar en krysskontroll ut fra de tekniske skjemaene for produktene.
- Kople både sprøyteapparatet og gjenstanden som skal sprøytes, til jord for å redusere faren for gnister pga. statisk elektrisitet.

ANDRE FARER

- **DET ER FORBUDT** å bruke pistolen for sprøyting av matvarer og legemidler.
- **DET ER FORBUDT** å bruke pistolen i maskinområder for overførings-/transportmaskiner, roboter, etc., når disse er i drift.

INSTALLASJON

For sikker bruk og riktig vedlikehold av pisolen, skal den alltid brukes av kun én operatør med god opplæring i bruken. Kontroller at luftanlegget i lokalet der pistolen skal brukes og tilkoples, alltid forsyner lokalet med filtrert luft som er ren for urenheter fra vann og olje. Etter å ha fjernet emballasjen, sjekk at apparatet er helt ved å se etter ytre skader.

TILKOBLING TIL TRYKKLUFT

Før pistolen tilkobles trykkluft må man sjekke at linjen ikke står under trykk. Sørg for at det finnes en trykklufttilførsel på **maks. 10 bar** der den skal installeres.

BRUK

Kople alltid pistolen fra trykkluftanlegget og fjern trykket inne i pistolen før du utfører ethvert inngrep på den.

1. Ta beholderen av pistolen.
2. Fyll beholderen med produktet, opp til ¾ av total plass.
3. Skru den fast på pistolens kobling
4. Koble den til lufttilførselen.
5. Trekk i spaken og regulere pistolen ved hjelp av slangens dyse.

RENGJØRING AV APPARATET

VIKTIG

Kople alltid pistolen fra trykkluftanlegget før du utfører rengjøring av produktet.

Personellet **SKAL IKKE** foreta vedlikehold av pistolen dersom det ikke har god nok opplæring.
Det er **FORBUDT** å utføre vedlikehold av pistolen hvis det ikke brukes originale reservedeler**.**

VEDLIKEHOLD OG RENGJØRING

For å garantere at apparatet fungerer som det skal over tid, er det nødvendig å overholde produsentens anvisninger idet det rengjøres samt undergår periodisk ordinært vedlikehold.

UTE AV DRIFT

Hvis apparatet ikke skal brukes over lengre tid, må all tilførsel brytes og de delene som kan gå i stykker i de tilfelle de tørker, må smøres.

FEIL I VIRKEMÅTEN

Dersom sprøytepistolen ikke spruter jevnt etter å ha stått over lengre tid, må du gjøre følgende:

1. Kontrollere at oppsugingsrøret og den indre slangen ikke er tettet til.
2. Kontrollere at den indre slangen 2 ikke er ødelagt. Er den det, skal den skiftes ut.
3. Sjekk at beholderen inneholder produkt.

NEDBRYTING AV SPRØYTEPISTOLEN

Skal sprøytepistolen nedbrytes, må den først være rengjort for rester av løsemiddel og produkt. Materialene som sprøytepistolen er laget av, er fullstendig gjenvinnbare og skal inndeles i forskjellige grupper; gjenvinning skal skje ved autoriserte oppsamlingssteder for gjenvinning.

FI — Käyttöohjeet ja laitteen huolto

PESUPISTOOLI

LUE KÄYTTÖOHJE HUOLELLISESTI ENNEN MAALIRUISKUN KOKOONPANOA, KÄYTTÖÄ TAI ENNEN SEN HUOLTOA. SÄILYTÄ KÄYTTÖOHJE MAHDOLLISTA KONSULTOINTIA VARTEN.

YLEISTIETOJA

Tuotteen mukana seuraa käyttöohje, mistä löytyy tärkeää tietoa maaliruiskusta. Ohje on hyvä säilyttää asianmukaisesti mahdollisia kysymyksiä varten. Lue huolellisesti käyttöohjeen varoitukset ja neuvot ennen laitteen käyttöönottoa, asennusta tai sen huoltoa siksi, että ohje sisältää tietoja laitteen turvatoimista ja huollosta. Ainoastaan alan ammattilainen saa käyttää laitetta. Tällöin voidaan taata laitteen käytön ja huollon varmuus. Tästä esitteestä löytyy tiedot, jotka ovat välttämättömiä maaliruiskun asianmukaiselle käytölle. Ne tukevat käyttäjänsä yleisiä teknisiä tietoja. Turvallisuusmääräykset ovat maakohtaisia, mitkä laitteen käyttäjän edellytetään tuntevan ja hänen edellytetään myös soveltavan niitä. Laitteen myyjältä saa lisätietoja. Tuotteen tekniseen palveluun tai huoltoon valtuutetut alan yritykset

RUS

Руководство по эксплуатации и техническому обслуживанию

МОЕЧНЫЙ ПИСТОЛЕТ

ДЛЯ ВАШЕЙ БЕЗОПАСНОСТИ ВНИМАТЕЛЬНО ОЗНАКОМЬТЕСЬ С ДАННЫМИ ИНСТРУКЦИЯМИ ПЕРЕД НАЧАЛОМ УСТАНОВКИ, ЭКСПЛУАТАЦИИ ИЛИ ТЕХНИЧЕСКОГО ОБСЛУЖИВАНИЯ ПИСТОЛЕТА-КРАСКОРАСПЫЛИТЕЛЯ. СЛЕДУЕТ СОХРАНИТЬ ДАННОЕ РУКОВОДСТВО ДЛЯ ЛЮБЫХ ВОЗМОЖНЫХ СПРАВОК.

ОБЩИЕ СВЕДЕНИЯ

Данное издание является неотъемлемой частью изделия, к которому оно прилагается, и должно быть сохранено для любых возможных справок. Внимательно ознакомьтесь с предупреждениями и инструкциями, содержащимися в данном руководстве, перед началом установки, перед запуском, регуляцией или перед осуществлением технического обслуживания, так как в данных инструкциях приводятся важные рекомендации, касающиеся БЕЗОПАСНОСТИ, ЭКСПЛУАТАЦИИ и ТЕХНИЧЕСКОГО ОБСЛУЖИВАНИЯ. Для безопасной эксплуатации и правильного технического обслуживания пистолет должен использоваться только теми рабочим, которые имеют надлежащую подготовку. Сведения, приведенные в данном издании, необходимы для правильного использования пистолета и его компонетов и дополняют обычные знания рабочих о технической информации. Правила безопасности, описанные в данном руководстве, дополняют нормы по безопасности, действующие в стране использования изделия, которые должны быть доведены до сведения и применяться всеми рабочими. Для полнительной информации или решения специальных трудностей обращайтесь в уполномоченные центры технической помощи и обслуживания изделий.

РАСПАКОВКА

Сняв упаковку, убедитесь в целостности изделия, зрительно проверяя наличие поврежденных частей, в случае сомнений не использовать аппарат и незамедлительно обратиться к вашему поставщику. Элементы, составляющие упаковку (целлофановые пакеты и т.д.) должны быть сложены в специальных местах и не должны быть оставлены в зонах, доступных детям, так как данные элементы являются потенциальным источником опасности.

НАЗНАЧЕНИЕ И ЭКСПЛУАТАЦИЯ

Продукт **26/B** предназначен для использования в качестве моечного пистолета. Его использование в любых других целях не соответствует предназначению. Фирма снимает с себя любую ответственность за ущерб или несчастные случаи, вызванные применением ручного пистолета не по назначению или несоблюдением указаний по технике безопасности. Любое вмешательство в конструкцию аппарата или его модификация без предварительного разрешения снимает с производителя всякую ответственность за ущерб, вызванный вышеуказанными действиями..

ОБЩИЕ ПРЕДУПРЕЖДЕНИЯ ПО БЕЗОПАСНОСТИ

РИСК ИЗ-ЗА НЕСООТВЕТСТВУЮЩЕГО ИСПОЛЬЗОВАНИЯ

- **НИКОГДА НЕ** направлять пистолет на людей или животных.
- **НИКОГДА НЕ** превышать максимальное рекомендуемое рабочее давление**.**
- Перед осуществление разборки, чистки или повторной сборки пистолета-краскораспылителя следует **ВСЕГДА** выпустить давление воздуха и красящие вещества.

ОПАСНОСТЬ ДЛЯ ЗДОРОВЬЯ

Многие вещества содержат вредные для здоровья органические растворители или химические компоненты, которые могут вызвать отравление токсичными испарениями, образующимися в процессе разбрызгивания. Следовательно в процессе эксплуатации **НЕОБХОДИМО** соблюдать некоторые рекомендации:

- Перед эксплуатацией **ВНИМАТЕЛЬНО** ознакомиться с техническими карточками применяемых веществ.
- Использовать пистолет **ТОЛЬКО** в надлежащих зонах или в хорошо проветриваемых помещениях.
- В процессе эксплуатации пистолета **ВСЕГДА** носить надлежащие приспособления для защиты тела.
- **ВСЕГДА** надевать защитные перчатки, очки и маски с фильтром с активированным углем во избежание отравления токсичными испарениями или попадания на кожу и в глаза веществ и растворителей.

ОПАСНОСТЬ ВОЗГОРАНИЯ И ВЗРЫВА

Многие вещества содержат высокогорючие органические растворители или химические компоненты. Использовать аэрограф ТОЛЬКО в специальных зонах или хорошо проветриваемых помещения.

- Избегать любого действия, которое может вызвать пожар, такого как курение, искры или любую электрическую опасность.
- Проверьте, чтобы все используемые красящие вещества и растворители были химически совместимы, производя перекрестный контроль по техническим карточкам безопасности этих веществ.
- Заземлить как красящий аппарат, так и окрашиваемый предмет во избежание риска озникновения искр от статического электричества

ПРОЧИЕ РИСКИ

- **ЗАПРЕЩАЕТСЯ** использовать пистолет для распыления пищевых продуктов или медикаментов.
- **ЗАПРЕЩАЕТСЯ** использовать пистолет в зонах работы такого оборудования как конвейеры, роботы и т.д. в процессе их функционирования.

УСТАНОВКА

Для безопасной эксплуатации и правильного технического обслуживания пистолет должен использоваться только рабочими, имеющими надлежащую подготовку. Проверить, чтобы система подачи воздуха, к которой подсоединяется пистолет, всегда подавала воздух, фильрованный от нечистот, воды и масла. Сняв упаковку, убедиться в целостности аппарата, зрительно проверяя наличие поврежденных частей.

ПНЕВМАТИЧЕСКОЕ СОЕДИНЕНИЕ

До начала подсоединения пистолета к любому источнику пневматического питания, убедитесь в отсутствии давления на линии. Подготовьте на месте установки источник подачи пневматического питания при **макс. 10 бар**.

ИСПОЛЬЗОВАНИЕ

До начала любой операции отсоедините пистолет от источника подачи сжатого воздуха и выведите оставшийся воздух из распылителя .

1. Отсоедините бачок от пистолета
2. Заполните бачок продуктом на ¾ его общего объема.
3. Прикрепите его к муфте соединения пистолета
4. Подсоедините его к линии подачи воздуха.
5. Нажмите на курок и отрегулируйте работу пистолета, вращая подсоединенное к концу трубки сопло.

ЧИСТКА АППАРАТА

ВНИМАНИЕ

До начала любой операции, связанной с чисткой продукта, отсоедините пистолет от трубы подачи сжатого воздуха.

ЗАПРЕЩАЕТСЯ осуществлять техническое обслуживание пистолета, если уполномоченный персонал не получил надлежащие инструкции.
ЗАПРЕЩАЕТСЯ выполнять обслуживание пистолета, если не применяются фирменные запасные части**.**

ПОВСЕДНЕВНОЕ ТЕХОБСЛУЖИВАНИЕ

С целью обеспечения эффективности работы аппарата и его исправной работы, непременным является соблюдение инструкций изготовителя по его чистке и выполнению периодического текущего техобслуживания.

ПЕРИОД НЕИСПОЛЬЗОВАНИЯ

В случае длительного неиспользования пистолета необходимо отсоединить его от всех источников питания и смазать все его детали, подверженные порче в случае высушивания.

НЕИСПРАВНОЕ ФУНКЦИОНИРОВАНИЕ

Если после длительного периода неиспользования пистолета, эффективность его распыления снизилась:
1. Проверьте проходимость всасывающей и внутренней трубки.
2. Проверьте целостность внутренней трубки 2. В случае ее повреждения осуществите ее замену.
3. Проверьте наличие продукта в бачке.

УТИЛИЗАЦИЯ ПИСТОЛЕТА-КРАСКОРАСПЫЛИТЕЛЯ

Для утилизации аэрографа необходимо, чтобы он был очищен от всех остатков вещества или растворителей. Материалы, из которых изготовлен пистолет, являются полностью утилизируемыми и должны быть разделены по типам и сданы с соответствующие центры сбора.

RO

Manual de Instrucţiunii pentru Întrebuinţare şi Întreţinere

PISTOL DE SPĂLARE

PENTRU SIGURANŢA DUMNEAVOASTRĂ CITIŢI CU ATENŢIE ACESTE INSTRUCŢIUNI ÎNAINTE DE A PROCEDA LA INSTALAŢIA, UTILIZAREA SAU LA ÎNTREŢINEREA AEROGRAFULUI. ACEST MANUAL TREBUIE PĂSTRAT PENTRU ORICE REFERINŢĂ VIITOARE.

GENERALITĂŢI

Prezenta broşură constituie parte integrantă a produsului căruia îi este anexat şi trebuie sa fie păstrată pentru orice referinţă viitoare. Citiţi cu atenţie notele introductive şi instrucţiunile conţinute în prezentul manual de instrucţiuni înainte de a proceda la instalaţia, punerea în funcţiune, reglarea sau întreţinerea produsului întrucît furnizează indicaţii importante în ceea ce priveşte SIGURANŢA DE ÎNTREBUINŢARE şi ÎNTREŢINERE. Pentu o întrebuinţare fără pericol şi o corectă întreţinere, pistolul trebuie să fie folosit numai de un singur operator cu o pregătire adecvată. Informaţiile cuprinse în prezenta broşură sînt necesare pentru o întrebuinţare corectă a pistolului şi a componenţilor săi şi complectează informaţiile care aparţin bagajului normal de cunoştinţe tehnice a personalului destinat utilizării. Normele de siguranţă cuprinse în prezenta broşură complectează normele de siguranţă în vigoare în ţările unde este utilizat produsul care trebuie să fie cunoscute şi aplicate de personalul destinat utilizării. Pentru informaţii ulterioare sau probleme speciale, adresaţi-vă centrelor autorizate de asistenţă tehnică şi întreţinere a produsului.

DEZAMBALARE

Dupa ce se îndepărteazǎ ambalajul asiguraţi-vǎ asupra integrităţii aparatului controlînd dacă există părţi deteriorate în mod vizibil, în caz de dubiu nu utilizaţi aparatul şi adresaţi-vă imediat la propriul vînzător. Elementele care compun ambalajul (pungi de plastic, polistiren expandat, etc.) trebuie să fie înlăturate în locurile special amenajate pentru depunerea lor şi nu trebuie lăsate la îndemîna copiilor, deoarce constituiesc o potenţială sursă de pericol.

DESTINAŢIE şi ÎNTREBUINŢARE

Produsul **26/B** a fost realizat pentru a fi utilizat ca pistol de spălare şi orice altă utilizare se consideră neadecvată Firma îşi declină orice responsabilitate pentru daune sau accidente derivate din utilizarea improprie a pistolului manual sau pentru nerespectarea prescripţiilor referitoare la siguranţă. Orice şi oricare alterare sau modificare a aparatului care nu a fost autorizată preventiv eliberează constructorul de prejudiciile derivate sau care fac referinţă la acţiunile mai sus citate.

NOTE GENERALE DE SIGURANŢĂ

RISCURI CAUZATE DE ÎNTREBUINŢAREA IMPROPRIE

- **NU** îndreptaţi **NICIODATĂ** pistolul în direcţia corpului uman sau în direcţia animelor
- **NU** depăşiţi **NICIODATĂ** presiunile maxime de funcţionare indicate
- Înainte de a efectua operaţiile de demontare, de curăţat su de reasemblarea aerografului descărcaţi **ÎNTOTDEAUNA** presiumile de aer şi materialele de vopsit

RISCURI PENTRU SĂNĂTATE

Multe produse conţin dizolvanţi organici sau produse chimice dăunătoare sănătăţii care pot provoca intoxicaţii din cauza vaporilor toxici emanaţi în timpul stropirii.
Este deci **OBLIGATORIU** respectarea cîtorva indicaţii în timpul folosirii:

- Citiţi **CU ATENŢIE** fişele tehnice a produselor folosite înainte de utilizare.
- Utilizaţi aerograful **NUMAI** în spaţii adecvate sau ambiante bine aerisite.
- În timpul întrebuinţării aerografului îmbrăcaţi **ÎNTOTDEAUNA** haine cu protecţii adecvate pentru protejarea corpului.
- Îmbrăcaţi **ÎNTOTDEAUNA** mănuşi, ochelari şi măşti cu filtre de cărbune activ pentru a preveni riscurile cauzate de vaporii toxici sau de contactul pielii sau ochilor cu produse sau dizolvanţi.

RISCURI DE INCENDIU ŞI DE EXPLOZIE

Multe produse conţin dizolvanţi organici sau produse chimice cu înalt grad de inflamabilitate. Folosiţi aerograful NUMAI în spaţii corespunzătoare sau în medii bine aerisite.

- Evitaţi orice acţiune care poate provoca incendiu ca de exemplu: a fuma, a provoca scîntei sau orice risc electric.
- Asiguraţi-vă că toate produsele pentru vopsit şi dizolvanţii pe care-i folosiţi sunt compatibili din punct de vedere chimic, efectuând un control încrucişat al fişelor tehnice de siguranţă a produselor.
- Îmbrăcaţi **ÎNTOTDEAUNA** mănuşi, ochelari şi măşti cu filtru de cărbune activ pentru prevenirea riscurilor cauzate de vaporii toxici sau de contactul produselor vopsite sau dizolvanţilor cu pielea sau cu ochii.

ALTE RISCURI

- **Este INTERZIS** întrebuinţarea pistolului pentru a stropi produse alimentare sau produse medicinale
- **Este INTERZIS** întrebuinţarea pistolului în spaţiile de muncă a maşinilor de tipul aparatelor de convoi, roboţi etc. în timpul funcţionării acestora

INSTALAŢIE

Pentru o întrebuinţare sigură şi o corectă întreţinere pistolul trebuie folosit doar de un singur operator cu o pregătire adecvată. Verificaţi dacă utilajul de aerisire la care se racordează aerograful furnizează întotdeauna aer filtrat de impurităţile apei şi ale uleiului. Dupa ce se îndepărteazǎ ambalajul asiguraţi-vǎ asupra integrităţii aparatului controlînd dacă există părţi deteriorate în mod vizibil.

CONECTAREA PNEUMATICĂ

Înainte de conectarea pistolului cu orice alimentare pneumatică asiguraţi-vă că nu există presiune în linie. Puneţi pe locul instalării o sursă de alimentare pneumatică **Max 10 bari**

INSTRUCŢIUNI DE FOLOSIRE

Înainte de efectuarea oricărei operaţii debranşaţi pistolul de la conducta de aer comprimat şi descărcaţi aerul în interiorul pistolului.

1. Demontaţi rezervorul pistolului
2. Umpleţi rezervorul cu produsul până la ¾ din capacitatea totală
3. Înşurubaţi-l pe îmbinarea montată pe pistol
4. Legaţi-l la linia de alimentare cu aer
5. Trageţi pârghia şi efectuaţi reglările pistolului acţionând pe duza terminală a tubului.

CURĂŢENIA INSTRUMENTULUI

ATENŢIUNE

Înaintea efectuării oricărei operaţiuni de curăţare a produsului, debranşaţi pistolul de la conducta de aer comprimat.

Este **INTERZIS** să se efectueze întreţinerea aerografului atunci cînd personalul destinat utilizării nu a primit instrucţii adecvate.
Este **INTERZIS** să efectuaţi întreţinerea pistolului fără sa folositi piesele de schimb originale**.**

ÎNTREŢINERE OBIŞNUITĂ

Pentru a garanta eficienţa aparatului şi pentru funcţionarea lui corectă este indispensabilă raportarea la instrucţiunile constructorului efectuând curăţarea şi întreţinerea periodică obişnuită.

DEPOZITARE

Î n cazul de depozitare pe o perioadă lungă este necesară desfacerea surselor de alimentare, aveţi grijă să ungeţi părţile care s-ar putea strica în caz de uscare.

PROBLEME DE FUNCŢIONARE

Dacă după o oprire prelungită pistolul nu stropeşte uniform:
1. Controlaţi ca tubul de imersie şi tubul intern să nu fie astupate.
2. Controlaţi ca tubul intern 2 să nu fie rupt şi în acest caz înlocuiţi-l.
3. Controlaţi ca rezervorul să conţină produsul.

SCOATEREA DIN FUNCŢIUNE A AEROGRAFULUI

Pentru demontarea aerografului e necesar ca acesta să fie curăţat de orice reziduu de dizolvant sau de produs.. Materialele folosite pentru fabricaţie sînt complect reciclabili şi trebuie să fie împărţite după felul lor şi distruse în centre speciale de colectare.

PL

INSTRUKCJA UŻYTKOWANIA I KONSERWACJI

PISTOLET DO MYCIA

W CELU ZAPEWNIENIA BEZPIECZEŃSTWA NALEŻY PRZED PRZYSTĄPIENIEM DO INSTALOWANIA, UŻYTKOWANIA LUB KONSERWACJI ZAPOZNAĆ SIĘ Z NINIEJSZĄ INSTRUKCJĄ. INSTRUKCJA MUSI BYĆ ZACHOWANA W CELU PRAWIDŁOWEJ OBSŁUGI I KONSERWACJI PISTOLETU. INSTRUKCJE TE MUSZĄ BYĆ ZACHOWANE DLA DALSZEGO KONSULTOWANIA.

DANE OGÓLNE

Niniejsza instrukcja stanowi integralną część produktu, do którego jest dołączona i musi być zachowana w celu prawidłowej obsługi oraz konserwacji pistoletu. Przed przystąpieniem do instalowania, uruchomienia, regulacji i konserwacji należy uważnie przeczytać ostrzeżenia i zalecenia zawarte w niniejszej instrukcji, ponieważ dostarczają ważnych wskazówek dotyczących BEZPIECZEŃSTWA UŻYTKOWANIA I KONSERWACJI. W celu zapewnienia bezpiecznego użytkowania i prawidłowej konserwacji pistolet może być używany jedynie przez pracowników z odpowiednim przygotowaniem. Informacje zawarte w niniejszej instrukcji są niezbędne dla właściwej obsługi pistoletu oraz uzupełniają podstawowy zasób wiedzy technicznej użytkowników. Przepisy bezpieczeństwa zawarte w tej instrukcji są przepisami dodatkowymi do przepisów obowiązujących w krajach użytkowania pistoletu, które muszą być znane i przestrzegane przez użytkowników. Dla dalszych informacji lub dla rozwiązania problemów specyficznych należy się zwrócić do upoważnionych punktów serwisu technicznego i utrzymania w sprawności wyrobu.

ROZPAKOWANIE

Po rozpakowaniu skontrolować czy produkt jest kompletny i nie uszkodzony. W przypadku wątpliwości nie używać pistoletu i zwrócić się do punktu sprzedaży. Opakowanie chronić przed dziećmi, ponieważ stanowi potencjalne źródło niebezpieczeństwa. Elementy opakowania (torebki plastikowe, styropian itd.) należy dostarczyć do specjalnego punktu likwidacji odpadów.

PRZEZNACZENIE I UŻYCIE

Produkt **26/B** został zrealizowany jako pistolet do mycia i jakiekolwiek inne jego zastosowanie jest niewłaściwe. Firma nie będzie ponosić odpowiedzialności za uszkodzenia czy też wypadki spowodowane nie właściwym użytkowaniem pistoletu ręcznego lub nie przestrzeganiem przepisów odnośnie bezpieczeństwa. Jakiekolwiek zmiany konstrukcyjne lub modyfikacja pistoletu, bez uprzedniej autoryzacji, zwalnia konstruktora od odpowiedzialności.

OGÓLNA INSTRUKCJA BEZPIECZEŃSTWA

RYZYKA W PRZYPADKU NIEWŁAŚCIWEGO UŻYCIA

- **NIGDY NIE** kierować pistoletu w kierunku osób lub zwierząt.
- **NIGDY NIE** przekraczać zalecanych wartości maksymalnego ciśnienia.
- Przed dokonaniem jakichkolwiek czynności związanych z rozkładaniem, czyszczeniem lub składaniem pistoletu, **NALEŻY ZAWSZE** odłączyć pistolet od zasilania sprężonym powietrzem oraz opróżnić pistolet z materiału lakierniczego.

RYZYZKA ZAGRAŻAJĄCE ZDROWIU

Wiele produktów zawiera rozpuszczalniki organiczne lub produkty chemiczne szkodliwe dla zdrowia, które mogą spowodować zatrucia wynikłe z wdychania par trujących wytwarzanych podczas rozpylania.
Należy **OBOWIĄZKOWO** przestrzegać następujących zaleceń:

- Przeczytać **UWAŻNIE** informacje techniczne dotyczące produktów przed ich użyciem.
- Używać pistoletu **JEDYNIE** w odpowiednio wentylowanych strefach lub pomieszczeniach.
- Podczas używania pistoletu **ZAWSZE** stosować odpowiednią odzież ochronną.
- **ZAWSZE** zakładać rękawice, okulary i maskę z filtrami na węgiel aktywowany, aby nie narażać się na niebezpieczeństwa jakie mogą wyniknąć z kontaktu skóry i oczu z produktami i z rozpuszczalnikami

RYZYKO POŻARU I EKSPLOZJI

Wiele produktów zawiera rozpuszczalniki organiczne lub produkty chemiczne łatwopalne. Używać aerograf TYLKO w przeznaczonych do tego celu strefach lub w pomieszczeniach odpowiednio przewietrzonych

- Podczas pracy pistoletem unikać bezwzględnie czynności, które mogą spowodować pożar lub wybuch np.: palenie papierosów, używanie iskrzących narzędzi, itp.
- Upewnijcie się czy wszystkie produkty lakierowane i rozpuszczalniki jakich używacie posiadają zgodny skład chemiczny, przez dokonanie kontroli krzyżowych kart technicznych bezpieczeństwa produktów
- Uziemić zarówno przyrząd jak i przedmiot lakierowany w celu uniknięcia ryzyka powstawania ładunku elektrycznego.

INNE RYZYKA

- **JEST ZABRONIONE** używanie pistoletu do spryskiwania żywności lub lekarstw.
- **JEST ZABRONIONE** używanie pistoletu w strefach pracy maszyn takich jak: przenośniki, roboty itd. podczas ich funkcjonowania.

INSTALOWANIE

W celu zapewnienia bezpiecznego użytkowania i prawidłowej konserwacji, pistolet może być używany jedynie przez odpowiednio przeszkolonego operatora. Sprawdzić czy instalacja powietrza, do którego jest podłączony pistolet dostarcza powietrze oczyszczone wolne od zabrudzeń wodą lub olejem. Po wyjęciu z opakowania upewnić się czy pistolet jest kompletny i nie uszkodzony.

PODŁĄCZENIE PNEUMATYCZNE

Przed podłączeniem pistoletu do jakiegokolwiek zasilania pneumatycznego należy upewnić się czy nie ma ciśnienia w instalacji. Należy zapewnić na miejscu instalacji źródło zasilania pneumatycznego **Max 10 bar**

ZASTOSOWANIE

Przed wykonaniem jakiejkolwiek czynności należy odłączyć pistolet od przewodu doprowadzającego sprężone powietrze i wypuścić powietrze z pistoletu.

1. Odłączyć zbiornik pistoletu.
2. Napełnić zbiornik produktem aż do 3/4 całkowitej pojemności.
3. Zakręcić go złączu zamontowanym na pistolecie.
4. Podłączyć go do instalacji zasilania powietrza.
5. Pociągnąć dźwignię i dokonać regulacji pistoletu przy pomocy końcowej dyszy przewodu.

CZYSZCZENIE PISTOLETU

UWAGA

Pzed wykonaniem jakiejkolwiek czynności czyszczenia produktu należy odłączyć pistolet od przewodu doprowadzającego sprężone powietrze.

Jest **ZABRONIONE** dokonywanie konserwacji pistoletu, jeżeli pracownik nie otrzymał odpowiednich instrukcji.
ZABRANIA SIĘ wykonywania wszelkich czynności utrzymania sprawności pistoletu jeśli nie zastosuje się oryginalnych części zamiennych.

ZWYCZAJNA KONSERWACJA

W celu zapewnienia skuteczności urządzenia i do prawidłowegop działania konieczne jest zastosowanie się do instrukcji konstruktora wykonując czyszczenia i okresowej zwyczajnej konserwacji.

MAGAZYNOWANIE

W przypadku magazynowania przez długi okres konieczne jest odłączenie od źródeł zasilania oraz nasmarowanie części mogących się uszkodzić w przypadku wysuszenia.

DZIAŁANIE WADLIWE

Jeśli po przedłużonym postoju pistolet nie natryskuje regularnie to należy :
1. Skontrolować czy przewód ssący i przewód wewnętrzny nie są zatkane.
2. Skontrolować czy przewód wewnętrzny 2 nie jest przerwany w takim wypadku należy go wymienić.
3. Skontrolować czy zbiornik zawiera produkt.

WYCOFANIE PISTOLETU Z UŻYTKU

Przed rozmontowaniem aerografu musi on być dokładnie wyczyszczony z wszelkich pozostałości rozpuszczalnika i produktu. Materiały, z których jest wyprodukowany pistolet przewidziane są do całkowitego odzysku, dlatego też muszą być one podzielone według typów i dostarczone do odpowiednich punktów odbiorczych.

SV

Instruktionsbok för drift och underhåll

PISTOL FÖR RENGÖRING

FÖR ER SÄKERHET, LÄS DESSA ANVISNINGAR NOGGRANT INNAN LACKERINGSPISTOLEN INSTALLERAS, ANVÄNDS ELLER UNDERHÅLLS. DENNA INSTRUKTIONSBOK SKA SPARAS FÖR ATT KUNNA KONSULTERAS I FRAMTIDEN.

ALLMÄNT

Detta häfte utgör en kompletterande del av den produkt vilken det medföljer och ska sparas för att kunna konsulteras i framtiden. Läs varningarna och anvisningarna som finns i denna instruktionsbok noggrant före installation, igångsättning, inställning eller underhåll, eftersom de tillhandahåller viktiga anvisningar beträffande DRIFTSSÄKERHET och UNDERHÅLL. För att driften ska vara säker och underhållet utföras korrekt, får pistolen endast användas av operatörer med relevanta kunskaper. Informationen i detta häfte är nödvändig för att kunna använda pistolen och dess komponenter på ett korrekt sätt, och är ett komplement till personalens generella tekniska kunskaper. De säkerhetsbestämmelser som finns i detta häfte kompletterar gällande säkerhetsbestämmelser i det land där produkten används, vilket personalen måste känna till och tillämpa. För ytterligare information eller om speciella problem uppstår kontakta ett auktoriserat centrum för assistans och underhåll av produkten.

UPPACKNING

Kontrollera efter att ha tagit bort emballaget att apparaten är hel och inte uppvisar synliga skador. Vid tveksamhet, använd inte apparaten utan vänd er genast till återförsäljaren. Förpackningamaterialet (plastpåsar, expanderad polystyren etc) ska omhändertas vid härför avsedda avfallsstationer och ska förvaras utom räckhåll för barn, eftersom det kan ge upphov till fara.

AVSEDD ANVÄNDNING

Produkten **26/B** har tillverkats för att användas som pistol för rengöring, all annan användning är förbjuden.. Företaget avsäger sig allt ansvar för eventuella skador och olyckor som kan uppstå vid ett felaktigt bruk av den manuella pistolen eller om säkerhetsanvisningarna inte följs. Alla ingrepp eller justeringar av apparaten som inte i förväg godkänts av tillverkaren fritar denne från ansvar för skador som uppstår till följd av eller kan hänföras till dessa handlingar.

ALLMÄNNA SÄKERHETSANVISNINGAR

RISKER VID FELAKTIG ANVÄNDNING

- Rikta **ALDRIG** pistolen mot människor eller djur.
- Överskrid **ALDRIG** rekommenderade maximala driftstryck.
- Koppla **ALLTID** ifrån tryckluften och töm ut lackeringsmaterialet före demontering, rengöring eller hopmontering av lackeringspistolen.

HÄLSORISKER

Många produkter innehåller organiska lösningsmedel eller kemiska produkter som är skadliga för hälsan och kan leda till förgiftning till följd av de giftiga ångor som avges under sprutningen.
Det är därför **OBLIGATORISKT** att följa vissa anvisningar för användningen:

- Läs **NOGGRANT** de tekniska specifikationerna för de aktuella produkterna innan de används.
- Använd lackeringspistolen **ENDAST** i lämpliga, väl ventilerade utrymmen.
- Använd **ALLTID** lämpliga skyddskläder vid användning av lackeringspistolen.
- Använd **ALLTID** handskar, glasögon och masker med filter med aktivt kol för att förhindra skador orsakade av giftiga ångor eller till följd av att produkter eller lösningsmedel kommer i kontakt med huden eller ögonen.

BRAND- OCH EXPLOSIONSRISKER

Många produkter innehåller organiska lösningsmedel eller kemiska produkter som är mycket brandfarliga. Använd sprutpistolen UTESLUTANDE på för ändamålet särskilt iordningställda platser eller i väl ventilerade lokaler

- Undvik alla handlingar som kan orsaka brand - såsom rökning – orsaka gnistbildning eller någon som helst elektrisk risk.
- Tillse att alla lacker och lösningsmedel som används är kemiskt kompatibla genom att kontrollera uppgifterna på produktsäkerhetsbladen
- Jorda både lackeringsmaskinen och det föremål som ska lackeras för att minska risken med gnistor till följd av statisk elektricitet.

INSTALLATION

- **DET ÄR FÖRBJUDET** att använda pistolen för besprutning av livsmedel eller läkemedel
- **DET ÄR FÖRBJUDET** att använda pistolen inom arbetsområdet för maskinutrustning som bandtransportörer, robotar, etc. då dessa är i drift

INSTALLATION

För att driften ska vara säker och underhållet utföras korrekt, får pistolen endast användas av operatörer med relevanta kunskaper. Kontrollera att det luftaggregat lackeringspistolen ansluts till alltid tillhandahåller luft som filtrerats från orenheter i form av vatten och olja. Kontrollera efter att ha tagit bort emballaget att apparaten är hel och inte uppvisar synliga skador.

PNEUMATISK ANSLUTNING

Innan pistolen kopplas till vilken pneumatisk tillförsel som helst, skall man försäkra sig om att inget tryck förekommer i ledningen. Se till att det vid anslutningsstället finns en pneumatisk tillförsel på **10 bar**

ANVÄNDNING

Innan något arbete görs skall man koppla ur pistolen från tryckluftsledningen och tömma ut den luft som finns inuti i sprutpistolen.

1. Ta loss tanken från pistolen
2. Fyll tanken upp till tre fjärdedelar av dess totala kapacitet med produkt.
3. Skruva på den på på den kopplingsdetalj som sitter på pistolen.
4. Anslut den till lufttillförseln.
5. Dra upp spaken och reglera pistolen med hjälp av slutmunstycket på slangen.

RENGÖRING AV REDSKAPET

VARNING

Innan något rengöringsarbete av produkten görs skall man koppla ur pistolen från tryckluftstillförseln.

Det är **FÖRBJUDET** att utföra underhåll på lackeringspistolen om underhållspersonalen inte fått relevanta instruktioner.
Det är **FÖRBJUDET** att utföra underhåll på pistolen om man inte använder originalreservdelar**.**

VANLIG UNDERHÅLL

För att garantera apparatens verkan samt felfri funktion är det oumbärligt att följa tillverkarens anvisningar och utföra rengöring och vanlig regelbunden underhåll

AVSTÄLLNING

Vid avställning under en längre tid är det nödvändigt att koppla ur all tillförsel, smörja de delar som eventuellt kunde skadas vid torkning. Vid återställning skall tätningar som anvisade i reservdelsavsnittet bytas ut

FUNKTIONSSTÖRNINGAR

Om pistolen inte fungerar som den skall efter en längre period då den inte har använts skall följande göras:
1. Kontrollera att uppsugningsslangen och den inre slangen inte har täppts igen.
2. Kontrollera att den inre slangen 2 inte är trasig, skulle detta vara fallet skall den bytas ut.
3. Kontrollera att det finns produkt i tanken

ATT TA LACKERINGSPISTOLEN UR DRIFT

När sprutpistolen ska demonteras måste den rengöras från alla rester av lösningsmedel och produkt. De ingående materialen är helt återvinningsbara och ska sorteras efter materialslag och avfallshanteras vid härför avsedda avfallsstationer.

LT

Naudojimo ir Priežiūros Instrukcija

PLAUNAMASIS PISTOLETAS

SAUGOS SUMETIMAIS, PRIEŠ ĮRENGIANT, NAUDOJANT AEROGRAFĄ AR ATLIEKANT JO TECHNINĘ PRIEŽIŪRĄ, ATIDŽIAI PERSKAITYTI ŠIUOS NURODYMUS. ŠI KNYGELĖ TURI BŪTI IŠSAUGOTA BET KOKIOMS TOLIMESNĖMS KONSULTACIJOMS.

BENDRAS APRAŠYMAS

Ši knygelė yra neatsiejama produkto, prie kurio ji pridedama, dalis ir turi būti išsaugoma tolimesnėms konsultacijoms. Atidžiai perskaityti šios knygelės įspėjimus ir instrukcijas prieš pradedant bet kokius instaliavimo, naudojimo, reguliavimo arba priežiūros darbus, nes žemiau pateikiamos svarbios nuorodos SAUGAUS NAUDOJIMO ir PRIEŽIŪRA temomis. Saugiam naudojimui ir taisyklingai priežiūrai, pistoletą turi naudoti tik atitinkamą pasiruošimą turintis operatorius. Šioje knygelėje pateikta informacija yra reikalinga taisyklingam pistoleto ir jo komponentų naudojimui ir papildo įprastas operatorių technines žinias. Saugumo reikalavimai, pateikti šioje knygelėje, papildo produkto naudojimo šalyje galiojančius saugumo reikalavimus, kuriuos operatoriai privalo žinoti bei jų laikytis. Dėl išsamesnės informacijos arba iškilusių ypatingų problemų kreiptis į įgaliotus produkto techninio aptarnavimo ir priežiūros centrus.

IŠPAKAVIMAS

Išpakavus įsitikinti, ar prietaisas vientisas, patikrinti, ar atskiros jo dalys nėra akivaizdžiai pakenktos, iškilus abejonėms, nenaudoti prietaiso, bet iš karto kreiptis į pardavimo įmonę. Atskiri įpakavimo elementai (plastikiniai maišeliai, polistirolas, ir t.t.) turi būti pristatyti į specializuotus jų surinkimo centrus, jie negali būti palikti vaikams pasiekiamose vietose, nes yra potencialūs pavojaus šaltiniai.

PASKIRTIS IR NAUDOJIMAS

Gaminys **26/B** buvo sukurtas naudoti kaip plaunamąjį pistoletą. Jo naudojimas bet kuriai kitai paskirčiai turi būti laikomas netinkamu. Jo naudojimas bet kuriai kitai paskirčiai turi būti laikomas netinkamu. Įmonė apsiriboja nuo bet kokios atsakomybės dėl nuostolių ar nelaimingų atsitikimų, patirtų dėl rankinio pistoleto naudojimo ne pagal paskirtį arba dėl nurodymų, susijusių su darbo sauga, nesilaikymu. Bet koks prietaiso sugadinimas arba jo modifikacija, iš anksto nesuderinta su gamintoju, atleidžia gamintoją nuo bet kokios atsakomybės už nuostolius, patirtus ar susijusius su minėtais veiksmais.

BENDRIEJI SAUGUMO NURODYMAI

RIZIKA, SUSIJUSI SU NAUDOJIMU NE PAGAL PASKIRTĮ

- **NIEKADA** nenukreipinėti pistoleto žmogaus kūno ar gyvūnų kryptimi
- **NIEKADA** neviršyti nurodyto maksimalaus darbo slėgio
- Prieš atliekant aerografo išmontavimo, valymo ar surinkimo veiksmus, **VISADA** išleisti oro slėgį ir dažymo medžiagas.

PAVOJUS SVEIKATAI

Daugelio dažymo produktų sudėtyje yra sveikatai kenksmingų organinių tirpiklių arba cheminių produktų, kurie gali sukelti apsinuodijimus dėl purškimo metu išleidžiamų toksiškų garų.
Naudojimo metu **PRIVALOMA** laikytis kai kurių nurodymų:

- Prieš naudojimą **ATIDŽIAI** perskaityti naudojamų produktų techninių duomenų lapus
- Aerografą naudoti **TIK** tinkamose vietose arba gerai vėdinamose patalpose.
- Pistoleto naudojimo metu **VISADA** dėvėti apsauginę aprangą, pritaikytą kūno dalių apsaugai
- **VISADA** mūvėti pirštines, nešioti akinius ir kaukes su aktyvintųjų anglių filtrais, kad būtų išvengta rizikos, kurią sukelia toksiški garai arba dažymo produktų ir tirpiklių patekimas ant odos arba į akis.

GAISRO IR SPROGIMO PAVOJAI

Daugelio dažymo produktų sudėtyje yra ypač degių organinių tirpiklių arba cheminių produktų. Aerografą naudoti TIK tinkamose vietose arba gerai vėdinamose patalpose.

- Vengti bet kokių veiksmų, galinčių sukelti gaisrus, kaip antai rūkymo, kibirkščių arba bet kokių elektros pavojų sukėlimo.
- Įsitikinti, kad visi naudojami dažymo produktai ir tirpikliai yra chemiškai suderinami, atliekant kryžminį produktų saugos duomenų lapų sulyginimą.
- Įžeminti ir dažymo prietaisą, ir dažomą daiktą, kad būtų sumažintas dėl elektrostatinių iškrovų atsirandančių kibirkščių pavojus.

KITI PAVOJAI

- **DRAUDŽIAMA** naudoti pistoletą maisto arba medicinos produktų purškimui.
- **DRAUDŽIAMA** naudoti pistoletą įvairių įrengimų, tokių kaip konvejeriai, robotai, ir t.t. jų eksploatavimo metu

INSTALIAVIMAS

Saugiam naudojimui ir taisyklingai priežiūrai pistoletą turi naudoti tik pakankamą pasiruošimą turintis operatorius. Patikrinti, kad oro įrenginys, prie kurio prijungiamas aerografas, visada tiektų orą, išvalytą nuo vandens ir alyvos nešvarumų. Išpakavus įsitikinti, ar prietaisas vientisas, patikrinti, ar atskiros jo dalys nėra akivaizdžiai pakenktos.

SUSLĖGTO ORO PALEIDIMAS

Prieš prijung